Příslušenství pro mobilní vysokotlaké stroje

Spojky a adaptéry	POSEIDON 2-24 PORTABLE	POSEIDON 2-26 PORTABLE	POSEIDON 2-28 / XT	POSEIDON 3-30 / XT	POSEIDON 3-40 / XT	POSEIDON 5-28 / XT	POSEIDON 5-43	POSEIDON 5-54 / XT	POSEIDON 5-62 / XT	POSEIDON 5-63 / XT	POSEIDON 7-66 / FB / -59	POSEIDON 8-128	POSEIDON 2-31 PE	POSEIDON 3-36 PE	POSEIDON 5-47 PE	POSEIDON 5-53 PE	POSEIDON 5-67 PE	POSEIDON 5-54 DE	NEPTUNE 3-22	NEPTUNE 3-26 / X	NEPTUNE 3-33 / X	NEPTUNE 3-41 / X	NEPTUNE 4-30	NEPTUNE 4-42	NEPTUNE 4-49	NEPTUNE 4-54	NEPTUNE 5-27	NEPTUNE 5-42	NEPTUNE 5-49 / X	NEPTUNE 5-57 / X	NEPTUNE 7-63 / X2	NEPTUNE E 12 / 24	NEPTUNE 8-103	CONTRACTOR MASTER	CONTRACTOR DIESEL	CONTRACTOR SILENT	ALPHA BOOSTER 3-26	ALPHA BOOSTER 5-27	ALPHA BOOSTER 3-41	ALPHA BOOSTER 5-49	ALPHA BOOSTER 8-103	UNO / DUO BOOSTER	DELTA BOOSTER	SOLAR BOOSTER 5-35	SOLAR BOOSTER 7-37	SOLAR BOOSTER 7-51	SOLAR BOOSTER 7-57	Obj. č.
Systém Ergo 3000																																																
Spojka 3/8" (samice)	●	●	●	●	●	●	●	●	●	●	●	●	●	●	●	●	●	●	●	●	●	●	●	●	●	●	●	●	●	●	●	●	●	●	●	●	○	○	○	○	○	○	○	○	○	○	○	106402075
Spojka 3/8" (samec)	●	●	●	●	●	●	●	●	●	●	●	●	●	●	●	●	●	●	●	●	●	●	●	●	●	●	●	●	●	●	●	●	●	●	●	●	●	●	●	●	●	●	●	●	●	●	●	1600493
Spojka nerez (samec)	○	○	○	○	○	○	○	○	○	○	○	○	○	○	○	○	○	○	○	○	○	○	○	○	○	○	○	○	○	○	○	○	○	○	○	○	○	○	○	○	○	○	○	○	○	○	○	1603101
Sada (vnitřní a vnější spojka, omezovač ohybu hadice)	●	●	●	●	●	●	●	●	●	●	●	●	●	●	●	●	●	●	●	●	●	●	●	●	●	●	●	●	●	●	●	●	●	●	●	●	○	○	○	○	○	○	○	○	○	○	○	101119496
Rozdvojka pro připojení 2 vysokotlakých hadic												○																					○								○							4809131
Adaptéry na hadici směrem do stroje:																																																
Užívá se pro vnější injektor, Vysokotlaké hadice a bubny na hadice																																																
❶ Rychlospojka KEW - M27 x 1,5 vnější závit. Výstup Wap na hadici KEW																																																66159
❷ Rychlospojka KEW – M27 x 1,5 vnitřní závit Výstup KEW na hadici Wap																																																66160
❸ Adaptér M22 x 1,5 na 3/8" Přizpůsobuje skutečné profesionální příslušenství na jiné stroje																																																301000487
❹ Adaptér M21 vnější x 3/8" vnější																																																64540
❺ Adaptér 3/8" vnitřní x M 21 vnitřní																																																301000488
Adaptéry pro pistole a nástavce:																																																
Užívá se pro nástavce, podlahové čističe, kartáče a další příslušenství připojené k pistoli																																																
❻ Ergo pistole k Wap příslušenství – Spojka vnitřní – M21 x 1,5 Vnější závit																																																66161
❼ Wap pistole na Ergo příslušenství – Spojka vnější – M21 x 1,5 Vnitřní závit																																																66162
❼ Spojky M 22 x 1,5 pistole výstup na Ergo Příslušenství																																																301000645
❶ Spojka Geka – konec hadice																																																
3/4"	○	○	○	○	○	●	●	●	●	●	●	●	○	○	○	○	○	○	○	○	○	○	○	○	○	○	○	○	●	●	○	○	○	○	○	○	○	○	○	○	○	○	○	○	○	○	○	1311
1"			○	○	○	○	○	○	○	○	○	○	○	○	○	○	○	○	○	○	○	○	○	○	○	○	○	○	○	○	○	○	○	○	○	○	○	○	○	○	○	○	○	○	○	○	○	3250
❷ Spojka NITO – konec hadice																																																
3/4"	○	○	○	○	○	●	●	●	●	●	●	●	○	○	○	○	○	○	○	○	○	○	○	○	○	●	●	●	●	●	○	○	●	●	●	●	●	●	●	●	●	●	●	●	●	●	●	●	1600659
1/2"			○	○	○	○	○	○	○	○	○	○	○	○	○	○	○	○	○	○	○	○	○	○	○	○	○	○	○	○	○	○	○	○	○	○	○	○	○	○	○	○	○	○	○	○	○	1604669
❸ Spojka Gardena – konec hadice																																																
3/4"	○	○	○	○	○	○	○	○	○	○	○	○	○	○	○	○	○	○	○	○	○	○	○	○	○	○	○	○	○	○	○	○	○	○	○	○	○	○	○	○	○	○	○	○	○	○	○	1608629
❶ Spojka Geka, vnitřní závit																																																
3/4"	○	○	○	○	○	○	○	○	○	○	○	○	○	○	○	○	○	○	○	○	○	○	○	○	○	○	○	○	○	○	○	○	○	○	○	○	○	○	○	○	○	○	○	○	○	○	○	1718
❷ Spojka NITO, vnitřní závit																																																
3/4"	○	○	○	○	○	○	○	○	○	○	○	○	○	○	○	○	○	○	○	○	○	○	○	○	○	○	○	○	○	○	○	○	○	○	○	○	○	○	○	○	○	○	○	○	○	○	○	1602945
❸ Spojka Gardena, vnitřní závit																																																
3/4"	●	●	●	●	●	○	○	○	○	○	○	○	●	●	○	○	○	○	●	●	●	●	●	●	●	●	○	○	○	○	○	○	○	○	○	○	○	○	○	○	○	○	○	○	○	○	○	32541
❹ Univerzální mosazná spojka, Vnitřní závit 3/4"	○	○	○	○	○	●	●	●	●	●	●	●	○	○	●	●	●	●	○	○	○	○	○	○	○	○	●	●	●	●	●	●	●	●	●	●	●	●	●	●	●	●	●	●	●	●	●	●	61369
Speciální hadice na přívod vody Za metr Odolná proti oleji a otěru **3/4"**																																																6465

○ **Doplňkové příslušenství, adaptér není nutný** ● **Standardní nebo doporučené vybavení**

Nilfisk ALTO
Why Compromise

Hadice

TIPY pro delší životnost vysokotlakých hadic:

- Chraňte hadice před ostrými hranami, které mohou pořezat gumový povrch.
- Přes vysokotlaké hadice by neměly přejíždět vozidla (hlavně vysokozdvižné vozíky!)
- Dbejte, aby se vysokotlaké hadice nedostaly do kontaktu s horkými povrchy (např. výfuky aut)
- Dbejte na to, aby se hadice nezauzlila. Pokud budete tahat za hadici, abyste přesunuli stroj, můžete poškodit vnitřní povrch a může se vytvořit prasklina.
- I když je gumový povrch odolný proti oleji, chraňte hadici před namočením do benzínu nebo oleje.
- Životnost vysokotlaké hadice prodloužíte, pokud ji při používání vždy rozvinete.

	POSEIDON 2-24 PORTABLE	POSEIDON 2-26 PORTABLE	POSEIDON 2-28 / XT	POSEIDON 3-30 / XT	POSEIDON 3-40 / XT	POSEIDON 5-28 / XT	POSEIDON 5-43	POSEIDON 5-54 / XT	POSEIDON 5-62 / XT	POSEIDON 5-63 / XT	POSEIDON 7-66 / FB / -59	POSEIDON 8-128	POSEIDON 2-31 PE	POSEIDON 3-36 PE	POSEIDON 5-47 PE	POSEIDON 5-53 PE	POSEIDON 5-67 PE	POSEIDON 5-54 DE	NEPTUNE 3-22	NEPTUNE 3-26 / X	NEPTUNE 3-33 / X	NEPTUNE 3-41 / X	NEPTUNE 4-30	NEPTUNE 4-42	NEPTUNE 4-49	NEPTUNE 4-54	NEPTUNE 5-27	NEPTUNE 5-42	NEPTUNE 5-49 / X	NEPTUNE 5-57 / X	NEPTUNE 7-63 / X2	NEPTUNE E 12 / 24	NEPTUNE 8-103	CONTRACTOR MASTER	CONTRACTOR DIESEL	CONTRACTOR SILENT	ALPHA BOOSTER 3-26	ALPHA BOOSTER 5-27	ALPHA BOOSTER 3-41	ALPHA BOOSTER 5-49	ALPHA BOOSTER 8-103	UNO / DUO BOOSTER	DELTA BOOSTER	SOLAR BOOSTER 5-35	SOLAR BOOSTER 7-37	SOLAR BOOSTER 7-51	SOLAR BOOSTER 7-57	Obj. č.
Vysokotlaká hadice																																																
Pro 3/8" Ergo spojky. DN6																																																
10 m jednovrstvá												○	○	○									●														●	○	●	○								
10 m jednovrstvá				●	●							○	○	○																							○	○	○	○								301002275*
15 m jednovrstvá (1 x 3/8" 1 x Quick)				●	●							○	○	○																							○	○	○	○								301002270*
15 m jednovrstvá (1 x 3/8" 1 x Quick)			●									○	○	○																							○	○	○	○								6528613
Vysokotlaká hadice, Ø 5/16"																																																
Pro 3/8" Ergo spojky. DN8																																																
10 m jednovrstvá	●	●	②	②	②	○	○	○	○	○	○	○	●	●	●	●	●	●	○	○	○	○	○	●	●	●	●	●	○	○	○	○	○	○	○	○	○	○	○	○	○	○	○	○	○	○	○	1405569*
20 m jednovrstvá	○	○	②	②	②	○	○	○	○	○	○	○	○	○	○	○	○	○	○	○	○	○	○	○	○	○	○	○	○	○	○	○	○	○	○	○	○	○	○	○	○	○	○	○	○	○	○	1405666
10 m dvouvrstvá	○	○	②	②	②	●	●	●	●	○	○	○	○	○	○	○	○	○	●	●	●	●	○	○	○	○	○	○	●	○	○	●	○	○	○	○	○	○	○	○	○	○	○	○	○	○	○	101405770*
15 m dvouvrstvá	○	○	②	②	②	○	●	○	●	○	○	○	○	○	○	○	○	○	○	●	●	●	○	○	○	○	○	○	○	○	○	○	○	○	○	○	○	○	○	○	○	○	○	○	○	○	○	301001100*
20 m dvouvrstvá	○	○	②	②	②	○	○	○	●	○	○	○	○	○	○	○	○	○	○	○	○	○	○	○	○	○	○	○	●	○	○	○	○	○	○	○	○	○	○	○	○	○	○	○	○	○	○	301001101*
Dvouvrstvá hadice, Ø 3/8"																																																
Pro 3/8" Ergo spojky. DN 10																																																
1 m	○	○	②	②	②	○	○	○	○	○	○	○	○	○	○	○	○	○	○	○	○	○	○	○	○	○	○	○	○	○	○	○	○	○	○	○	○	○	○	○	○	○	○	○	○	○	○	1402916
2 m	○	○	②	②	②	○	○	○	○	○	○	○	○	○	○	○	○	○	○	○	○	○	○	○	○	○	○	○	○	○	○	○	○	○	○	○	○	○	○	○	○	○	○	○	○	○	○	1402924
3 m	○	○	②	②	②	○	○	○	○	○	○	○	○	○	○	○	○	○	○	○	○	○	○	○	○	○	○	○	○	○	○	○	○	○	○	○	○	○	○	○	○	○	○	○	○	○	○	1402932
5 m	○	○	②	②	②	○	○	○	○	○	○	○	○	○	○	○	○	○	○	○	○	○	○	○	○	○	○	○	○	○	○	○	○	○	○	○	○	○	○	○	○	○	○	○	○	○	○	1402940
10 m	○	○	②	②	②	○	○	○	○	●	●	○	○	○	○	○	○	○	●	○	○	○	○	○	○	○	○	○	●	●	○	●	●	●	○	○	○	○	○	●	○	○	○	○	○	○	○	6101766*
15 m	○	○	②	②	②	○	○	○	○	●	○	○	○	○	○	○	○	○	○	○	○	○	○	○	○	○	○	○	○	○	○	○	○	○	○	○	○	○	○	○	○	○	○	○	○	○	○	1402064*
20 m	○	○	②	②	②	○	○	○	○	○	○	○	○	○	○	○	○	○	○	○	○	○	○	○	○	○	○	○	○	●	●	○	○	○	○	○	○	○	○	○	○	○	○	○	○	○	○	1402072*
25 m	○	○	②	②	②	○	○	○	○	○	○	○	○	○	○	○	○	○	○	○	○	○	○	○	○	○	○	○	○	○	○	○	○	○	○	○	○	○	○	○	○	○	○	○	○	○	○	1402080
30 m	○	○	②	②	②	○	○	○	○	○	○	○	○	○	○	○	○	○	○	○	○	○	○	○	○	○	○	○	○	○	○	○	○	○	○	○	○	○	○	○	○	○	○	○	○	○	○	1402098
50 m	○	○	②	②	②	○	○	○	○	○	○	○	○	○	○	○	○	○	○	○	○	○	○	○	○	○	○	○	○	○	○	○	○	○	○	○	○	○	○	○	○	○	○	○	○	○	○	1402759
Dvouvrstvá hadice, Ø ½",																																																
Pro 3/8" Ergo spojky. DN12																																																
5 m												○															○	○	○	○	○	○	○	○	○	○	○	○	○	○	○	○	○	○	○	○	4810212
10 m												●															○	○	○	○	○	○	○	○	○	○	○	○	○	○	○	○	○	○	○	○	4810219
15 m												○															○	○	○	○	○	○	○	○	○	○	○	○	○	○	○	○	○	○	○	○	4810213
20 m												○															○	○	○	○	○	○	○	○	○	○	○	○	○	○	○	○	○	○	○	○	4810214
30 m												○															○	○	○	○	○	○	○	○	○	○	○	○	○	○	○	○	○	○	○	○	4810217
50 m												○															○	○	○	○	○	○	○	○	○	○	○	○	○	○	○	○	○	○	○	○	4810211
Otěruvzdorná hadice Ø 3/8".																																																
Pro 3/8" Ergo spojky																																																
Ideální pro potravinářství. DN10																																																
10 m	○	○	②	②	②	○	○	○	○	○	○	○	○	○	○	○	○	○	○	○	○	○	○	○	○	○	○	○	○	○	○	○	○	○	○	○	○	○	○	○	○	○	○	○	○	○	○	6101767
15 m	○	○	②	②	②	○	○	○	○	○	○	○	○	○	○	○	○	○	○	○	○	○	○	○	○	○	○	○	○	○	○	○	○	○	○	○	○	○	○	○	○	○	○	○	○	○	○	1401983
20 m	○	○	②	②	②	○	○	○	○	○	○	○	○	○	○	○	○	○	○	○	○	○	○	○	○	○	○	○	○	○	○	○	○	○	○	○	○	○	○	○	○	○	○	○	○	○	○	1401991
25 m	○	○	②	②	②	○	○	○	○	○	○	○	○	○	○	○	○	○	○	○	○	○	○	○	○	○	○	○	○	○	○	○	○	○	○	○	○	○	○	○	○	○	○	○	○	○	○	1402007
30 m	○	○	②	②	②	○	○	○	○	○	○	○	○	○	○	○	○	○	○	○	○	○	○	○	○	○	○	○	○	○	○	○	○	○	○	○	○	○	○	○	○	○	○	○	○	○	○	1402015

○ **Doplňkové příslušenství, adaptér není nutný** ● **Standardní nebo doporučené vybavení** * **Standardní hadice jsou různé, záleží na modelu, X (buben na hadici)**

② **Není určen pro modely XT**

Příslušenství pro mobilní vysokotlaké stroje

Pistole	POSEIDON 2-24 PORTABLE	POSEIDON 2-26 PORTABLE	POSEIDON 2-28 / XT	POSEIDON 3-30 / XT	POSEIDON 3-40 / XT	POSEIDON 5-28 / XT	POSEIDON 5-43	POSEIDON 5-54 / XT	POSEIDON 5-62 / XT	POSEIDON 5-63 / XT	POSEIDON 7-66 / FB / -59	POSEIDON 8-128	POSEIDON 2-31 PE	POSEIDON 3-36 PE	POSEIDON 5-47 PE	POSEIDON 5-53 PE	POSEIDON 5-67 PE	POSEIDON 5-54 DE	NEPTUNE 3-22	NEPTUNE 3-26 / X	NEPTUNE 3-33 / X	NEPTUNE 3-41 / X	NEPTUNE 4-30	NEPTUNE 4-42	NEPTUNE 4-49	NEPTUNE 4-54	NEPTUNE 5-27	NEPTUNE 5-42	NEPTUNE 5-49 / X	NEPTUNE 5-57 / X	NEPTUNE 7-63 / X2	NEPTUNE E 12 / 24	NEPTUNE 8-103	CONTRACTOR MASTER	CONTRACTOR DIESEL	CONTRACTOR SILENT	ALPHA BOOSTER 3-26	ALPHA BOOSTER 5-27	ALPHA BOOSTER 3-41	ALPHA BOOSTER 5-49	ALPHA BOOSTER 8-103	UNO / DUO BOOSTER	DELTA BOOSTER	SOLAR BOOSTER 5-35	SOLAR BOOSTER 7-37	SOLAR BOOSTER 7-51	SOLAR BOOSTER 7-57	Obj. č.
Ergo pistole																																																
Ergo 3000 pistole, otočná	○	○	○	○	○	○	○	○	●	●	●	●	○	○	○	○	○	○	○	○	○	○	○	○	○	○	○	○	○	○	○	●	●	●	●	○	○	○	○	●	○	○	○	○	○	○	106402190
VarioPress, otočná							○	○	○	○	○	○							○	○	○	○		○	○	○		●	●	●	●	○	○	●	○	○	○	○	○	○	○	○	○	○	○	○	106402191
Ergo 1000 pistole	●	●	●	●	●	●	●	●	○	○	○	○	●	●	●	●	●	●	●	●	●	●	●	●	●	●	○	○	○	○	○	●	○	○	○	○	●	●	●	●	○	○	○	○	○	○	○	301002410
Ergo 1000 pistole VarioPress							○	○	○	○	○	○									○	○		○	○	○		●	●	●	●	○	○	○	○	○	○	○	○	○	○	○	○	○	○	○	301002411
Otočná hadice Ergo 1000	●	●	●	●	○	●	●	●	○	○	○	○		○	○	○	○	○	●	●	●	●	○	○	○	○	●	●	●	●	●	●	○	○	○	○	○	○	○	○	○	○	○	○	○	○	○	101119484
Postranní madlo																																																
Pohodlné držení:	○	○	○	○	○	○	○	○	○	○	○	○	○	○	○	○	○	○	○	○	○	○	○	○	○	○	○	○	○	○	○	○	○	○	○	○	○	○	○	○	○		○	○		○	○	106402110
Přizpůsobí se pro užití v pravé i levé ruce.																																																
Posuvné																																																
Hodí se ke všem Ergo 3000 nástavcům																																																

Nástavce

Nilfisk-ALTO nabízí širokou škálu různých nástavců podle specifických úkolů čištění:
Pouze vysoký tlak, užití čisticího prostředku, optimální efekt oplachu, závěr čištění atd. Každý úkol má své řešení!

Tornado 3000 nástavec (bez vysokotlaké																																																
trysky) pro 1/8" NPT trysku																																																
Robustní nerezový nástavec se dvěma																																																
trubkami, regulace tlaku na nástavci																																																
Zvláštní nízkotlaká tryska																																																
L = 104	○	○	○	○	○	○	●	●	●	●	○	○	○	○	○	○	●	●	○	○	○	○	○	○	○	○	○	○	●	●	○	○	●	●	●	○	○	○	○	○	○		○	○	○	○	106402120*
L = 92	○	○	○	○	○	○	○	○	○	○	○	○	○	○	○	○	○	○	○	○	●	●	○	○	○	○	○	○	○	○	○	○	○	○	○	○	○	○	○	○	○		○	○	○	○	106402121
L = 200	○	○	○	○	○	○	○	○	○	○	○	○	○	○	○	○	○	○	○	○	○	○	○	○	○	○	○	○	○	○	○	○	○	○	○	○	○	○	○	○	○		○	○	○	○	106402122
L = 58	○	○	○	○	○	○	○	○	○	○	○	○	○	○	○	○	○	○	○	○	○	○	○	○	○	○	○	○	○	○	○	○	○	○	○	○	○	○	○	○	○		○	○	○	○	106402123

The terminator

Powerspeed Vario nástavec, 103 cm																																																
Vysoce účinný rotační proud s regulací																																																
tlaku pro těžké úkoly, nastavitelný																																																
úhel stříkání 0°-20°																																																
0340		○																																														106402180
0370			○	○																○						○											○										106402181
0450					○								○		○				○			○	○	○				○											○	○								106402187
0500	○					○	○							○		○					○											○		○														106402182
0530								○									○	○							○	○			○	○										○			○	○			106402183
0640									○		○																							○	○						○				○		106402184
0680																																○															○	106402185
0750										○																																						106402186
1200																																	○									○						301002417

Powerspeed Vario nástavec, 68 cm																																																
Pro práci na malých a úzkých plochách																																																
0340		○																																														106402130
0370			○	○																○						○											○										106402131
0450					○								○		○				○			○	○	○				○											○	○								106402137
0500	○					○	○							○		○					○											○		○									○					106402132
0530								○									○	○							○	○			○	○										○			○	○			106402133
0640									○		○																							○	○							○				○	106402134
0680																																○											○						106402135
0750										○																																						106402136

Flexopower 3000 nástavec																																																
(bez vysokotl. Trysky) pro 1/8" NPT																																																
trysku . Soustředěný proud trysky																																																
s možností přepnout na nízký tlak																																																
na hlavě pistole pro přisávání																																																
čist. prostředku																																																
L = 107	○	○	○	○	○	●	●	●	○	○	○	○	○	○	○	○	○	○	○	○	○	○	○	○	○	○	○	○	○	○	○	○	○	○	○	○	○	○	○	○	○		○	○	○	○	106402140*
L = 92	●	●	●	●	●	○	○	○	○	○	○	○	●	●	●	●	○	○	○	○	○	○	○	○	○	○	○	○	○	○	○	○	○	○	○	●	●	●	●	●	○		○	○	○	○	106402141

○ **Doplňkové příslušenství, adaptér není nutný** ● **Standardní nebo doporučené vybavení** *** Nástavce jsou různé u POSEIDON 5-54 Standard a XT**

Nilfisk ALTO
Why Compromise

	POSEIDON 2-24 PORTABLE	POSEIDON 2-26 PORTABLE	POSEIDON 2-28 / XT	POSEIDON 3-30 / XT	POSEIDON 3-40 / XT	POSEIDON 5-28 / XT	POSEIDON 5-43	POSEIDON 5-54 / XT	POSEIDON 5-62 / XT	POSEIDON 5-63 / XT	POSEIDON 7-66 / FB / -59	POSEIDON 8-128	POSEIDON 2-31 PE	POSEIDON 3-36 PE	POSEIDON 5-47 PE	POSEIDON 5-53 PE	POSEIDON 5-67 PE	POSEIDON 5-54 DE	NEPTUNE 3-22	NEPTUNE 3-26 / X	NEPTUNE 3-33 / X	NEPTUNE 3-41 / X	NEPTUNE 4-30	NEPTUNE 4-42	NEPTUNE 4-49	NEPTUNE 4-54	NEPTUNE 5-27	NEPTUNE 5-42	NEPTUNE 5-49 / X	NEPTUNE 5-57 / X	NEPTUNE 7-63 / X2	NEPTUNE E 12 / 24	NEPTUNE 8-103	CONTRACTOR MASTER	CONTRACTOR DIESEL	CONTRACTOR SILENT	ALPHA BOOSTER 3-26	ALPHA BOOSTER 5-27	ALPHA BOOSTER 3-41	ALPHA BOOSTER 5-49	ALPHA BOOSTER 8-103	UNO / DUO BOOSTER	DELTA BOOSTER	SOLAR BOOSTER 5-35	SOLAR BOOSTER 7-37	SOLAR BOOSTER 7-51	SOLAR BOOSTER 7-57	Obj. č.
Universal 3000 nástavec																																																
(bez vysokotlaké trysky) pouze pro																																																
vysokotlaké čištění (pro 1/8" NPT trysku)																																																
ZAHNUTÝ D = 102	○	○	○	○	○	○	○	○	○	○	○	○	○	○	○	○	○	○	○	○	○	○	○	○	○	○	●	●	●	○	○	○	○	○	○	○	○	○	○	○	○	○	○	○	○	○	106402160
ZAHNUTÝ D = 92	○	○	○	○	○	○	○	○	○	○	○	○	○	○	○	○	○	○	●	●	●	○	●	●	●	●	○	○	○	○	○	○	○	○	○	○	○	○	○	○	○	○	○	○	○	○	106402161
ZAHNUTÝ D = 120	○	○	○	○	○	○	○	○	○	○	○	○	○	○	○	○	○	○	○	○	○	○	○	○	○	○	○	○	○	○	○	○	○	○	○	○	○	○	○	○	○	○	○	○	○	○	106402162
ROVNÝ D = 102	○	○	○	○	○	○	○	○	○	○	○	○	○	○	○	○	○	○	○	○	○	○	○	○	○	○	○	○	○	○	○	○	○	○	○	○	○	○	○	○	○	○	○	○	○	○	106402163
ROVNÝ D = 58	○	○	○	○	○	○	○	○	○	○	○	○	○	○	○	○	○	○	○	○	○	○	○	○	○	○	○	○	○	○	○	○	○	○	○	○	○	○	○	○	○	○	○	○	○	○	106402164
ROVNÝ D = 150	○	○	○	○	○	○	○	○	○	○	○	○	○	○	○	○	○	○	○	○	○	○	○	○	○	○	○	○	○	○	○	○	○	○	○	○	○	○	○	○	○	○	○	○	○	○	106402165
ROVNÝ D = 200	○	○	○	○	○	○	○	○	○	○	○	○	○	○	○	○	○	○	○	○	○	○	○	○	○	○	○	○	○	○	○	○	○	○	○	○	○	○	○	○	○	○	○	○	○	○	106402166
Turbokladivo 3000 nástavec																																																
Rotační paprsek zvyšuje čisticí efekt																																																
0350 W 12		○	●																																													106402177
0400 W 12				○									○						○	○	○	○															○		○									106402178
0500 W 12	○				○	○	○							○																																		106402173
0450 W 11															○								○	○			○	○				○						○										106402170
0500 W 11																○																		○															106402171
0550 W 11								○									○	○							○	○			○	○										○				○	○				106402175
0600 W 11									○																						○																	106402176
0700 W 11											○																								○	○						○				○	○	106402172
0800 W 11	○									○																																						106402174
Krátké stříkací nástavce																																																
(bez 1/8" NPT-vysokotl. Trysky)																																																
Pro čištění motorů a těžko																																																
dostupných míst																																																
❶ **Krátký jednoduchý nástavec, 100 mm**	○	○	○	○	○	○	○	○	○	○	○	○	○	○	○	○	○	○	○	○	○	○	○	○	○	○	○	○	○	○	○	○	○	○	○	○	○	○	○	○	○	○	○	○	○	○	106402151
Pouze vysokotlaký																																																
❷ **Flexopower nástavec 100 mm**	○	○	○	○	○	○	○	○	○	○	○	○	○	○	○	○	○	○	○	○	○	○	○	○	○	○	○	○	○	○	○	○	○	○	○	○	○	○	○	○	○	○	○	○	○	○	106402152
Regulace tlaku na krytu trysky																																																
❸ **Dvojitý krátký nástavec, 100 mm**	○	○	○	○	○	○	○	○	○	○	○	○	○	○	○	○	○	○	○	○	○	○	○	○	○	○	○	○	○	○	○	○	○	○	○	○	○	○	○	○	○	○	○	○	○	○	106402150
Nastavitelný nízký nebo vysoký tlak																																																
Dvojitý nástavec																																																
L = 0,5 m - 05							○	○					○	○	○	○			○	○	○	○	○	○			○	○		○	○		○			○	○	○	○								6400115
L = 0,5 m - 06									○	○	○					○	○								○	○			○					○	○					○		○		○	○	○	○	6400068
Nástavec s dlouhým dosahem, 1500 mm																																																
Produkuje soustředěný paprsek																																																
Až do 6-7 m	○	○	○	○	○	○	○	○	○	○	○	○	○	○	○	○	○	○	○	○	○	○	○	○	○	○	○	○	○	○	○	○	○	○	○	○	○	○	○	○	○	○	○	○	○	○	6401193
Tryska pro nástavec s dlouhým dosahem	○	○	○	○	○	○	○	○	○	○	○	○	○	○	○	○	○	○	○	○	○	○	○	○	○	○	○	○	○	○	○	○	○	○	○	○	○	○	○	○	○	○	○	○	○	○	2802696
Zahnutý nástavec, 1090 mm																																																
Pro podvozky aut	○	○	○	○	○	○	○	○	○	○	○	○	○	○	○	○	○	○	○	○	○	○	○	○	○	○	○	○	○	○	○	○	○	○	○	○	○	○	○	○	○	○	○	○	○	○	6402016

○ **Doplňkové příslušenství, adaptér není nutný** ● **Standardní nebo doporučené vybavení**

Příslušenství pro mobilní vysokotlaké stroje

Trysky	POSEIDON 2-24 PORTABLE	POSEIDON 2-26 PORTABLE	POSEIDON 2-28 / XT	POSEIDON 3-30 / XT	POSEIDON 3-40 / XT	POSEIDON 5-28 / XT	POSEIDON 5-43	POSEIDON 5-54 / XT	POSEIDON 5-62 / XT	POSEIDON 5-63 / XT	POSEIDON 7-66 / FB / -59	POSEIDON 8-128	POSEIDON 2-31 PE	POSEIDON 3-36 PE	POSEIDON 5-47 PE	POSEIDON 5-53 PE	POSEIDON 5-67 PE	POSEIDON 5-54 DE	NEPTUNE 3-22	NEPTUNE 3-26 / X	NEPTUNE 3-33 / X	NEPTUNE 3-41 / X	NEPTUNE 4-30	NEPTUNE 4-42	NEPTUNE 4-49	NEPTUNE 4-54	NEPTUNE 5-27	NEPTUNE 5-42	NEPTUNE 5-49 / X	NEPTUNE 5-57 / X	NEPTUNE 7-63 / X2	NEPTUNE E 12 / 24	NEPTUNE 8-103	CONTRACTOR MASTER	CONTRACTOR DIESEL	CONTRACTOR SILENT	ALPHA BOOSTER 3-26	ALPHA BOOSTER 5-27	ALPHA BOOSTER 3-41	ALPHA BOOSTER 5-49	ALPHA BOOSTER 8-103	UNO / DUO BOOSTER	DELTA BOOSTER	SOLAR BOOSTER 5-35	SOLAR BOOSTER 7-37	SOLAR BOOSTER 7-51	SOLAR BOOSTER 7-57	Obj. č.
Turbokladivo pouze tryska 1/8". Hodí se																																																
na všechny Ergo 3000 univerzální nástavce																																																
0350 W 12		○	○																																													49283
0400 W 12				○									○						○	○	○	○																		○								65437
0450 W 12					○																																											49285
0500 W 12	○					○	○							○																																		301001108
0550 W 12																																							○									49287
0450 W 11																							○	○			○	○				○					○											48874
0500 W 11															○	○																○		○														48872
0550 W 11								○									○	○							○	○			○	○										○				○	○			48875
0600 W 11									○		○																																					48982
0700 W 11																															○				○	○						○			○	○		48981
0800 W 11										○																																						301001110
1100 W 11																																																48983
W11=5,5 cm Ø hlavy trysky																																																
W12=4 cm Ø hlavy trysky																																																

Standardní tryska 0° 1/8" NPT																																																
03			140																																													15439
04		120	120	150									160																																			15440
05	120	80	75	110	170	110	180	200					80	140	180	200			105	140	160	180	90	135			90	135				110		220														17387
06	70	50	50	80	130	65	85	120	220		190		50	80	150	165	200	195	70	80	110	145	60	100	150	170	60	100	150	170		80		155	180	200					160		90	100			7819
07	45			50	100	50	70	85	130	170	150			50	100	125	120	130	50	50	75	100	65	70	115	125	45	70	115	125	160	60		115	150	165					130		70	70	115	135	7820
08							50	70	80	130	110				75	100	85	95			55	75		50	85	95		50	85	95	120	50		85	110	125					100		50	55	85	100	7821
09								60	70	90	85				50	75	70	70				50			70	75			70	75	95			70	90	100					80				70	80	7822
0115																									45	50			45	50	80		150	50	70	75					60				50	60	7824

Standardní tryska 15° 1/8" NPT																																																
03			140																																													14881
04		120	120	150									140																																			8097
05	120	80	75	110	170	110	180	200					80	140	180	200			105	140	160	180	90	135			90	135				110		220														41394
06	70	50	50	80	130	65	85	120	220		190		50	80	150	165	200	195	70	80	110	145	60	100	150	170	60	100	155	170		80		155	180	200					165		160		90	100	7811
07	45			50	100	50	70	85	130	170	150			50	100	125	120	130	50	50	75	100	65	70	115	125	45	70	110	125	160	60		115	150	165					130		65	70	115	135	1507
08							50	70	80	130	110				75	100	85	95	105		55	75		50	85	95		50	85	95	120	50		85	110	125					100		50	55	85	100	1508
09								60	70	90	85				50	75	70	70	70			50			70	75			70	75	95			70	90	100					80				70	80	1509
10																			50						45	50			55	60	80			55	70	80					85				55	85	1510
013												100																								50												2801082

Standardní tryska 25° 1/8" NPT																																																
03			150																																													2503
035		140	120																																													64203
04		120	75										140																																			2504
045		80	50	150									100						105	140	160	180	30	135			110	170																				8528
05	120	50		110	170	110	180						80	140	180	200			80	95	145	175	80	130			90	135				110		220														7813
053	70			80	130	90	140	200					70	110	170	280			65	75	130	145	75	120			80	120				105		195									125	125			64205
055	45			50	90	80	120	160					60	90	160	170			55	65	90	130	70	110			75	115	180	200		100		183									105	115			7814
06						65	85	120	220		190		50	80	150	165	200	190	50	60	85	120	60	100	150		65	100	155	170		80		155	180	200					160		90	100			2506
065						55	80	110	170		160			70	140	150	180	170	50	75	100	60	55	90	130		80	130	145	60		60		130	170	190					155		75	85	135		7815
068							75	90	150		155			60	120	140	150	150	60	85	55	50	50	80	120		125	140	60	175			125	165	180					145		70	80	125	160	64206
07							70	85	130		150			50	100	125	120	130	55	80	50		45	70	115		115	125	50	160			115	150	165					130		65	70	115	135	2507
075							60	75	100	170	120				85	110	100	120	50	75			60	100			100	110		140			100	130	140					115		60	65	100	120	301000007
08							50	70	80	130	110				75	100	85	95		65			50	85			85	95		120			85	110	125					100		50	55	85	100	2508
085								65	75	110	100				65	85	75	85		55				80			75	85		105			75	100	110					90				80	90	63658
09								60	70	90	85				50	75	70	70		50				70			70	75		95			70	90	100					80				70	80	2509
010										80	75						50							45			55	60		75			55	70	80					65				55	65	2510
011										65	60																	50		65	150			60	65					55					55	7816
013												180																	45						45												301000314

○ **Doplňkové příslušenství, adaptér není nutný**

Nilfisk ALTO
Why Compromise

Trysky

	POSEIDON 2-24 PORTABLE	POSEIDON 2-26 PORTABLE	POSEIDON 2-28 / XT	POSEIDON 3-30 / XT	POSEIDON 3-40 / XT	POSEIDON 5-28 / XT	POSEIDON 5-43	POSEIDON 5-54 / XT	POSEIDON 5-62 / XT	POSEIDON 5-63 / XT	POSEIDON 7-66 / FB / -59	POSEIDON 8-128	POSEIDON 2-31 PE	POSEIDON 3-36 PE	POSEIDON 5-47 PE	POSEIDON 5-53 PE	POSEIDON 5-67 PE	POSEIDON 5-54 DE	NEPTUNE 3-22	NEPTUNE 3-26 / X	NEPTUNE 3-33 / X	NEPTUNE 3-41 / X	NEPTUNE 4-30	NEPTUNE 4-42	NEPTUNE 4-49	NEPTUNE 4-54	NEPTUNE 5-27	NEPTUNE 5-42	NEPTUNE 5-49 / X	NEPTUNE 5-57 / X	NEPTUNE 7-63 / X2	NEPTUNE E 12 / 24	NEPTUNE 8-103	CONTRACTOR MASTER	CONTRACTOR DIESEL	CONTRACTOR SILENT	ALPHA BOOSTER 3-26	ALPHA BOOSTER 5-27	ALPHA BOOSTER 3-41	ALPHA BOOSTER 5-49	ALPHA BOOSTER 8-103	UNO / DUO BOOSTER	DELTA BOOSTER	SOLAR BOOSTER 5-35	SOLAR BOOSTER 7-37	SOLAR BOOSTER 7-51	SOLAR BOOSTER 7-57	Obj. č.
Standardní tryska 60°, 1/8" NPT																																																
03		150	150																																													11724
04		120	120	150									140																																			5004
05	**120**	**75**	75	110	170	**150**	**180**						80	140	180	200			105	140	160	180	90	135								110		220													5005
06	70	50	50	80	130	65	85	120	**220**		**190**		50	80	150	165	200	195	65	75	105	145	60	100	110	120	60	100	155	170		80		155	180	200					160		90	100			5006
07	45				100		70	85	130		150			50	100	125	120	130	45	50	75	100	65	70	115	125	45	70	115	125	160			115	150	165					130		65	70	115	135	5007
08							50	70	80	130	110				75	100	85	95			55	75		50	85	95		55	85	95	120			85	110	125					100		50	55	85	100	5008
09								60	70	90	85				50	75	70	70				55			70	75			70	75	95			70	90	100					80				70	80	5009
010										80	75														45	50			55	60	75			55	70	80					65				55	65	5010
Tornado Plus tryska 1/8" NPT*																																																
0340 fialová			**150**																																													101119735
0350 bordeaux		**140**	110																																													101119736
0370 bronzová		130	95																	140																												101119737
0400 kovově šedá		120	80	150									140						105	120	160	180																										101119738
0435 modrá		110	70	110									120						90	105	145	175																										101119739
0450 světle modrá		90	60	95	170								100						80	95	130	170	110	170			**110**	**170**																				101119740
0500 žlutá	**120**	80	50	80	150	**110**	**180**						80	160	180	200			65	75	105	145	90	135			90	135				**110**		**220**														101119741
0530 červená		70		70	130	80	120	**200**					70	120	170	190		195	55	65	90	125	80	120			80	120						195									**125**	**125**			101119742
0550 neonově zelená	110	60			110	75	110	160					60	100	160	175	230	190	50	60	85	120	75	115	180	200	75	115	**180**	**200**				**185**									**100**	**115**			101119743
0600 kovově modrá	90	50				65	90	165	**220**		**190**		50	80	150	165	200	180		55	75	100	60	95	155	170	60	95	155	170				155									90	100			101119744
0640 zelená	80					58	85	130	150		180			70	140		170	170		45	55	90	55	95	135	150	55	85	135	150				140	**180**	**200**					**160**		80	85	**150**		101119745
0650 světle zelená	80					50	80	120	140		170			60	130		150	160				85	50	80	130	145	50	80	130	145				130	170	190					155		75	85	135		101119746
0680 šedá	70						75	110	130		160			55	120		160	150				80		75	125	135		75	125	135	**175**			125	165	180					145		70	80	125	**160**	101119747
0700 červenooranžová	50						70	100	120		150			50	100		120	130				75		70	115	125		70	115	125	160			115	150	165					130		65	70	115	135	101119748
0750 červená kůže							60	85	110	**170**	135				80		100	100				50		60	100	110		60	100	110	140			100	130	145					115		55	60	100	115	101119749
0800 béžová							50	70	90	130	120				75		85	95						50	85	95		50	85	95	120			85	110	125					100		50	55	85	100	101119750
0850 bílá								65	80	105	100				65		80	80							75	85			75	85	105			75	100	110					90			50	80	90	101119751
0900 mahagonově hnědá								55	70	95	85				50		70	70							70	75			70	75	95			70	90	100					80				70	80	101119752
1000 grafitově černá								50	60	75	70														55	60			55	60	75			55	70	80					65				55	65	101119754
1100 oranžová									50	65	60															50				50	65		**150**		**60**	**65**					**55**					**55**	101119756
1200 karamelově hnědá										60	50																				55				50	55											101119758
1300 hnědá										50		**180**																																				101119760
1500 zelená khaki																																																101119762
Ochranný kryt trysky																																																
❶ Hodí se pro všechny Ergo 3000																			●	●	●		●	●	●	●	●	●	●			●	●	○	○	○					○	○	○	○	○	○	18430
❷ Nový kryt nástavce Tornado 3000							●	●	●	●	●	●					●	●				●								●	●			●	●	●					○	○	○	○	○	○	106402425
Tryska na čištění nádob 1/8"	○	○	○	○	○	○	○	○	○	○	○	○	○	○	○	○	○	○	○	○	○	○	○	○	○	○	○	○	○	○	○	○	○	○	○	○	○	○	○	○		○	○	○	○	15861
Speciální tryska pro čištění vnitřků barelů, bojlerů atd.																																																
Tělo trysky Vario	○	○	○	○	○	○	○	○	○	○	○	○	○	○	○	○	○	○	○	○	○	○	○	○	○	○	○	○	○	○	○	○	○	○	○	○	○	○	○	○		○	○	○	○	5888
(bez vysokotlaké trysky) Umožňuje použití 2 různých vysokotlakých trysek (např. plochý paprsek a bodový paprsek) 1/8" NPT																																																

○ **Doplňkové příslušenství, adaptér není nutný** ● **Standardní nebo doporučené vybavení**

* **S barevným kroužkem pro snadnou identifikaci**

Příslušenství pro mobilní vysokotlaké stroje

Trysky	POSEIDON 2-24 PORTABLE	POSEIDON 2-26 PORTABLE	POSEIDON 2-28 / XT	POSEIDON 3-30 / XT	POSEIDON 3-40 / XT	POSEIDON 5-28 / XT	POSEIDON 5-43	POSEIDON 5-54 / XT	POSEIDON 5-62 / XT	POSEIDON 5-63 / XT	POSEIDON 7-66 / FB / -59	POSEIDON 8-128	POSEIDON 2-31 PE	POSEIDON 3-36 PE	POSEIDON 5-47 PE	POSEIDON 5-53 PE	POSEIDON 5-67 PE	POSEIDON 5-54 DE	NEPTUNE 3-22	NEPTUNE 3-26 / X	NEPTUNE 3-33 / X	NEPTUNE 3-41 / X	NEPTUNE 4-30	NEPTUNE 4-42	NEPTUNE 4-49	NEPTUNE 4-54	NEPTUNE 5-27	NEPTUNE 5-42	NEPTUNE 5-49 / X	NEPTUNE 5-57 / X	NEPTUNE 7-63 / X2	NEPTUNE E 12 / 24	NEPTUNE 8-103	CONTRACTOR MASTER	CONTRACTOR DIESEL	CONTRACTOR SILENT	ALPHA BOOSTER 3-26	ALPHA BOOSTER 5-27	ALPHA BOOSTER 3-41	ALPHA BOOSTER 5-49	ALPHA BOOSTER 8-103	UNO / DUO BOOSTER	DELTA BOOSTER	SOLAR BOOSTER 5-35	SOLAR BOOSTER 7-37	SOLAR BOOSTER 7-51	SOLAR BOOSTER 7-57	Obj. č.
Parní tryska 50° 1/8“																																																
Pro vysokotlaké horkovodní stroje																																																
1,3																					○	○	○	○	○	○	○	○					○										○	○		54978
1,4																				○																												301001812
1,5																														○	○			○	○											○	○	6692
1,9																																	○															14801
FlexoPower tryska																																																
(bez vysokotlaké trysky) Hodí se pro	●	●	●	●	●	●	●	●	○	○	○	○	●	●	●	●	●	○	●	●	○	○	○	○	○	○	○	○	○	○	○	○	○	○	○	○	○	○	○	○	○	○	○	○	○	○	63251
všechny Ergo 3000 univerzální nástavce																																																
Super Clean tryska 1/8“																																																
Přepínatelná z bodového na plochý																																																
paprsek, za nízkého tlaku umožňuje																																																
přisávat čisticí																																																
prostředek, včetně vysokotlaké trysky																																																
0405														○					○	○	○	○																										49412
0425																											○	○																				57453
0490															○								○	○																								56825
0500						○	○																						○																			56829
0510								○								○																																57082
0560									○		○						○	○							○	○				○																		57714

Filtry

Filtr proti písku je základní částí vybavení k ochraně čerpadla před nečistotami ve vodě.
Nilfisk-ALTO doporučuje použití filtru pokaždé, když lze o kvalitě vody pochybovat nebo když je voda nasávána z nádrží, jezer a řek.

Filtr proti písku, 50 mikronů	POSEIDON 2-24 PORTABLE	POSEIDON 2-26 PORTABLE	POSEIDON 2-28 / XT	POSEIDON 3-30 / XT	POSEIDON 3-40 / XT	POSEIDON 5-28 / XT	POSEIDON 5-43	POSEIDON 5-54 / XT	POSEIDON 5-62 / XT	POSEIDON 5-63 / XT	POSEIDON 7-66 / FB / -59	POSEIDON 8-128	POSEIDON 2-31 PE	POSEIDON 3-36 PE	POSEIDON 5-47 PE	POSEIDON 5-53 PE	POSEIDON 5-67 PE	POSEIDON 5-54 DE	NEPTUNE 3-22	NEPTUNE 3-26 / X	NEPTUNE 3-33 / X	NEPTUNE 3-41 / X	NEPTUNE 4-30	NEPTUNE 4-42	NEPTUNE 4-49	NEPTUNE 4-54	NEPTUNE 5-27	NEPTUNE 5-42	NEPTUNE 5-49 / X	NEPTUNE 5-57 / X	NEPTUNE 7-63 / X2	NEPTUNE E 12 / 24	NEPTUNE 8-103	CONTRACTOR MASTER	CONTRACTOR DIESEL	CONTRACTOR SILENT	ALPHA BOOSTER 3-26	ALPHA BOOSTER 5-27	ALPHA BOOSTER 3-41	ALPHA BOOSTER 5-49	ALPHA BOOSTER 8-103	UNO / DUO BOOSTER	DELTA BOOSTER	SOLAR BOOSTER 5-35	SOLAR BOOSTER 7-37	SOLAR BOOSTER 7-51	SOLAR BOOSTER 7-57	
GEKA						○	○	○	○	○																																						106402201
NITO						○	○	○	○	○																																						106402203
NITO											○																																					6401327*
NITO												○																																				4810207*
Universal	○	○	○	○	○								○	○	○	○	○	○	○	○	○	○	○	○	○	○																						301000173
GEKA																											○	○	○	○	○	○	○															106402200
NITO																											○	○	○	○	○	○	○															106402202
Universal bez třídy	○	○	○	○	○	○	○	○	○	○	○	○	○	○	○	○	○	○	○	○	○	○	○	○	○	○	○	○	○	○	○	○	○	○	○	○	○	○	○	○	○	○	○	○	○	○	○	1604461*
Náhradní filtrační patrona pro*	○	○	○	○	○	○	○	○	○	○	○	○	○	○	○	○	○	○	○	○	○	○	○	○	○	○	○	○	○	○	○	○	○	○	○	○	○	○	○	○	○	○	○	○	○	○	○	1104041

Filtr proti písku	POSEIDON 2-24 PORTABLE	POSEIDON 2-26 PORTABLE	POSEIDON 2-28 / XT	POSEIDON 3-30 / XT	POSEIDON 3-40 / XT	POSEIDON 5-28 / XT	POSEIDON 5-43	POSEIDON 5-54 / XT	POSEIDON 5-62 / XT	POSEIDON 5-63 / XT	POSEIDON 7-66 / FB / -59	POSEIDON 8-128	POSEIDON 2-31 PE	POSEIDON 3-36 PE	POSEIDON 5-47 PE	POSEIDON 5-53 PE	POSEIDON 5-67 PE	POSEIDON 5-54 DE	NEPTUNE 3-22	NEPTUNE 3-26 / X	NEPTUNE 3-33 / X	NEPTUNE 3-41 / X	NEPTUNE 4-30	NEPTUNE 4-42	NEPTUNE 4-49	NEPTUNE 4-54	NEPTUNE 5-27	NEPTUNE 5-42	NEPTUNE 5-49 / X	NEPTUNE 5-57 / X	NEPTUNE 7-63 / X2	NEPTUNE E 12 / 24	NEPTUNE 8-103	CONTRACTOR MASTER	CONTRACTOR DIESEL	CONTRACTOR SILENT	ALPHA BOOSTER 3-26	ALPHA BOOSTER 5-27	ALPHA BOOSTER 3-41	ALPHA BOOSTER 5-49	ALPHA BOOSTER 8-103	UNO / DUO BOOSTER	DELTA BOOSTER	SOLAR BOOSTER 5-35	SOLAR BOOSTER 7-37	SOLAR BOOSTER 7-51	SOLAR BOOSTER 7-57	
Pro stroje s předřazenou nádrží																																																
1“ 1-3 čerpadla																																									○	○	○	○	○	○	4601431
Filtrační patrona 1“																																									○	○	○	○	○	○	1104050
1 ½“ 4-6 čerpadel																																							○								6403436
Filtrační patrona 1 ½“																																						○									4602439
❶ Sací filtr s 4,5 m hadicí	○	○	○	○	○	○	○	○	○	○	○	○	○	○	○	○	○	○																	○	○	○											61256
❷ Sací filtr s nožním ventilem,	○	○	○	○	○	○	○	○	○	○	○	○	○	○	○	○	○	○																	○	○	○											6400000
Bez hadice																																																

○ **Doplňkové příslušenství, adaptér není nutný** ● **Standardní nebo doporučené vybavení**

Nilfisk ALTO
Why Compromise

Navíjecí bubny na hadice

Navíjecí bubny na hadice nejen usnadní uložení hadic, ale chrání je rovněž před poškozením.

	POSEIDON 2-24 PORTABLE	POSEIDON 2-26 PORTABLE	POSEIDON 2-28 / XT	POSEIDON 3-30 / XT	POSEIDON 3-40 / XT	POSEIDON 5-28 / XT	POSEIDON 5-43	POSEIDON 5-54 / XT	POSEIDON 5-62 / XT	POSEIDON 5-63 / XT	POSEIDON 7-66 / FB / -59	POSEIDON 8-128	POSEIDON 2-31 PE	POSEIDON 3-36 PE	POSEIDON 5-47 PE	POSEIDON 5-53 PE	POSEIDON 5-67 PE	POSEIDON 5-54 DE	NEPTUNE 3-22	NEPTUNE 3-26 / X	NEPTUNE 3-33 / X	NEPTUNE 3-41 / X	NEPTUNE 4-30	NEPTUNE 4-42	NEPTUNE 4-49	NEPTUNE 4-54	NEPTUNE 5-27	NEPTUNE 5-42	NEPTUNE 5-49 / X	NEPTUNE 5-57 / X	NEPTUNE 7-63 / X2	NEPTUNE E 12 / 24	NEPTUNE 8-103	CONTRACTOR MASTER	CONTRACTOR DIESEL	CONTRACTOR SILENT	ALPHA BOOSTER 3-26	ALPHA BOOSTER 5-27	ALPHA BOOSTER 3-41	ALPHA BOOSTER 5-49	ALPHA BOOSTER 8-103	UNO / DUO BOOSTER	DELTA BOOSTER	SOLAR BOOSTER 5-35	SOLAR BOOSTER 7-37	SOLAR BOOSTER 7-51	SOLAR BOOSTER 7-57	Obj. č.
Sada bubnu na hadice																																																		
POSEIDON 3				○	○																																													
POSEIDON 5						○	○	○	○	○				○	○	○	○																																	
❹ **POSEIDON 7, černý, potažený**											○																																							
❸ **POSEIDON 7, nerezový**											○																																							
NEPTUNE 3																			○	○	○	○	○	○	○	○																									
❶ **NEPTUNE 5/7/8/E HADICE**																											○	○	○	○																					
❷ **NEPTUNE 5/7/8/E HADICE + KABEL**																											○	○	○	○																					
Navíjecí buben na hadici s úchytem na zeď, bez hadice																																																		
20 m lakovaná																																																		
Samonavíjecí, připojení 3/8“						○	○	○	○	○	○	○							○	○	○	○	○	○	○	○	○	○	○	○	○	○	○	○	○	○	○	○	○	○	○	○	○	○	○	○	○	○	○	6401188
Navíjecí buben na hadici s úchytem na zeď, bez hadice																																																		
20 m , bílá s ruční klikou																																																		
připojení 3/8“						○	○	○	○	○	○	○							○	○	○	○	○	○	○	○	○	○	○	○	○	○	○	○	○	○	○	○	○	○	○	○	○	○	○	○	○	○	○	6400226
20 m nerez,s ruční klikou																																																		
Připojení 3/8“						○	○	○	○	○	○	○							○	○	○	○	○	○	○	○	○	○	○	○	○	○	○	○	○	○	○	○	○	○	○	○	○	○	○	○	○	○	○	6400227
Držák s upevněním na zeď																																																		
Nerez						○	○	○	○	○	○	○							○	○	○	○	○	○	○	○	○	○	○	○	○	○	○	○	○	○	○	○	○	○	○	○	○	○	○	○	○	○	○	6300804
Uložení pro vysokotlakou hadici, stříkací																																																		
nástavec a 2 x 2,25 l čisticího prostředku																																																		
Držák na nádoby pro připevnění na stroj												○																																						301001748
Uložení pro 10 l nádobu čisticího																																																		
prostředku																																																		
Vozík na hadici																																																		
Až 70 m s ruční klikou						○	○	○	○	○	○	○	○	○	○	○	○	○	○	○	○	○	○	○	○	○	○	○	○	○	○	○	○	○	○	○	○	○	○	○	○	○	○	○	○	○	○	○	5513*
Až 70 m s ruční klikou						○	○	○	○	○	○	○	○	○	○	○	○	○	○	○	○	○	○	○	○	○	○	○	○	○	○	○	○	○	○	○	○	○	○	○	○	○	○	○	○	○	○	○	31250*
Nerez																																																		
Až 50 m, 3/8“						○	○	○	○	○	○	○	○	○	○	○	○	○	○	○	○	○	○	○	○	○	○	○	○	○	○	○	○	○	○	○	○	○	○	○	○	○	○	○	○	○	○	○	6400170
Čisticí vozík						○	○	○	○	○	○	○	○	○	○	○	○	○	○	○	○	○	○	○	○	○	○	○	○	○	○	○	○	○	○	○	○	○	○	○	○	○	○	○	○	○	○	○	6401094
Nerez																																																		
Obsahuje buben na hadici, pěnový injektor																																																		
a místo proložení 2 x 5 l nádob + 1 x 25 l																																																		
Pružné pomocné rameno	○	○	○	○	○	○	○	○	○	○	○	○	○	○	○	○	○	○	○	○	○	○	○	○	○	○	○	○	○	○	○	○	○	○	○	○	○	○	○	○	○	○	○	○	○	○	○	○	107313262
Jednotka pro upevnění na zeď, pro užívání																																																		
normální 10 m vysokotlaké hadice, výška																																																		
od 3 do 5 m, úhel 360°																																																		

*** Nutné spojky 1 x 1655 a 1 x 301000028**

○ Doplňkové příslušenství, adaptér není nutný

Příslušenství pro mobilní vysokotlaké stroje

Základní čisticí vybavení

Připojte k vašemu čisticímu stroji některé mechanické pomocníky a zařiďte, abyste se dostali i do všech obtížně přístupných míst.

	POSEIDON 2-24 PORTABLE	POSEIDON 2-26 PORTABLE	POSEIDON 2-28 / XT	POSEIDON 3-30 / XT	POSEIDON 3-40 / XT	POSEIDON 5-28 / XT	POSEIDON 5-43	POSEIDON 5-54 / XT	POSEIDON 5-62 / XT	POSEIDON 5-63 / XT	POSEIDON 7-66 / FB / -59	POSEIDON 8-128	POSEIDON 2-31 PE	POSEIDON 3-36 PE	POSEIDON 5-47 PE	POSEIDON 5-53 PE	POSEIDON 5-67 PE	POSEIDON 5-54 DE	NEPTUNE 3-22	NEPTUNE 3-26 / X	NEPTUNE 3-33 / X	NEPTUNE 3-41 / X	NEPTUNE 4-30	NEPTUNE 4-42	NEPTUNE 4-49	NEPTUNE 4-54	NEPTUNE 5-27	NEPTUNE 5-42	NEPTUNE 5-49 / X	NEPTUNE 5-57 / X	NEPTUNE 7-63 / X2	NEPTUNE E 12 / 24	NEPTUNE 8-103	CONTRACTOR MASTER	CONTRACTOR DIESEL	CONTRACTOR SILENT	ALPHA BOOSTER 3-26	ALPHA BOOSTER 5-27	ALPHA BOOSTER 3-41	ALPHA BOOSTER 5-49	ALPHA BOOSTER 8-103	UNO / DUO BOOSTER	DELTA BOOSTER	SOLAR BOOSTER 5-35	SOLAR BOOSTER 7-37	SOLAR BOOSTER 7-51	SOLAR BOOSTER 7-57	Obj. č.
Mycí kartáč																																																
❶ Pro čištění nákladních aut, autobusů, karosérií atd.																																																
235 cm dlouhý	○	○	○	○	○	○	○	○	○	○	○	○	○	○	○	○	○	○	○	○	○	○	○	○	○	○	○	○	○	○	○	○	○	○	○	○	○	○	○	○	○	○	○	○	○	○	○	6400087
155 cm dlouhý	○	○	○	○	○	○	○	○	○	○	○	○	○	○	○	○	○	○	○	○	○	○	○	○	○	○	○	○	○	○	○	○	○	○	○	○	○	○	○	○	○	○	○	○	○	○	○	6400088
❷ Hodí se ke všem Ergo 3000 univerzálním nástavcům	○	○	○	○	○	○	○	○	○	○	○	○	○	○	○	○	○	○	○	○	○	○	○	○	○	○	○	○	○	○	○	○	○	○	○	○	○	○	○	○	○	○	○	○	○	○	○	14202
Náhradní kartáč pro 14202	○	○	○	○	○	○	○	○	○	○	○	○	○	○	○	○	○	○	○	○	○	○	○	○	○	○	○	○	○	○	○	○	○	○	○	○	○	○	○	○	○	○	○	○	○	○	○	10356

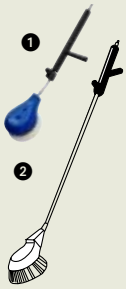

	POSEIDON 2-24 PORTABLE	POSEIDON 2-26 PORTABLE	POSEIDON 2-28 / XT	POSEIDON 3-30 / XT	POSEIDON 3-40 / XT	POSEIDON 5-28 / XT	POSEIDON 5-43	POSEIDON 5-54 / XT	POSEIDON 5-62 / XT	POSEIDON 5-63 / XT	POSEIDON 7-66 / FB / -59	POSEIDON 8-128	POSEIDON 2-31 PE	POSEIDON 3-36 PE	POSEIDON 5-47 PE	POSEIDON 5-53 PE	POSEIDON 5-67 PE	POSEIDON 5-54 DE	NEPTUNE 3-22	NEPTUNE 3-26 / X	NEPTUNE 3-33 / X	NEPTUNE 3-41 / X	NEPTUNE 4-30	NEPTUNE 4-42	NEPTUNE 4-49	NEPTUNE 4-54	NEPTUNE 5-27	NEPTUNE 5-42	NEPTUNE 5-49 / X	NEPTUNE 5-57 / X	NEPTUNE 7-63 / X2	NEPTUNE E 12 / 24	NEPTUNE 8-103	CONTRACTOR MASTER	CONTRACTOR DIESEL	CONTRACTOR SILENT	ALPHA BOOSTER 3-26	ALPHA BOOSTER 5-27	ALPHA BOOSTER 3-41	ALPHA BOOSTER 5-49	ALPHA BOOSTER 8-103	UNO / DUO BOOSTER	DELTA BOOSTER	SOLAR BOOSTER 5-35	SOLAR BOOSTER 7-37	SOLAR BOOSTER 7-51	SOLAR BOOSTER 7-57	Obj. č.
Rotační kartáč																																																
Příslušenství pro čištění karosérií, oken atd.																																																
S nastavitelným tlakem a množstvím čist. prostředku																																																
065, 85 cm dlouhý										○	○																			○			○	○					○	○			○	○	6400017
055, 80 cm dlouhý	○	○	○	○	○	○	○	○	○				○	○	○	○	○	○	○	○	○	○	○	○	○	○	○	○	○	○		○		○		○	○	○	○	○			○	○		6400018
065, 170 cm dlouhý										○	○																			○			○	○					○	○			○	○	6400016
055, 170 cm dlouhý	○	○	○	○	○	○	○	○	○				○	○	○	○	○	○	○	○	○	○	○	○	○	○	○	○	○	○		○		○		○	○	○	○	○			○	○		6400019
Náhradní kartáče																																																
Přírodní krátký vlas, měkký kartáč	○	○	○	○	○	○	○	○	○	○	○		○	○	○	○	○	○	○	○	○	○	○	○	○	○	○	○	○	○	○	○		○	○	○	○	○	○	○	○	○	○	○	○	○	○	6401430
Přírodní dlouhý vlas, velmi měkký kartáč	○	○	○	○	○	○	○	○	○	○	○		○	○	○	○	○	○	○	○	○	○	○	○	○	○	○	○	○	○	○	○		○	○	○	○	○	○	○	○	○	○	○	○	○	○	6401431
Nylonový dlouhý vlas, tvrdý	○	○	○	○	○	○	○	○	○	○	○		○	○	○	○	○	○	○	○	○	○	○	○	○	○	○	○	○	○	○	○		○	○	○	○	○	○	○	○	○	○	○	○	○	○	6401432
Mosazný dlouhý vlas, velmi tvrdý	○	○	○	○	○	○	○	○	○	○	○		○	○	○	○	○	○	○	○	○	○	○	○	○	○	○	○	○	○	○	○		○	○	○	○	○	○	○	○	○	○	○	○	○	○	6401433

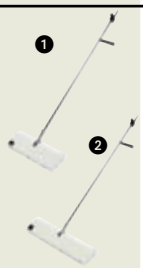

	POSEIDON 2-24 PORTABLE	POSEIDON 2-26 PORTABLE	POSEIDON 2-28 / XT	POSEIDON 3-30 / XT	POSEIDON 3-40 / XT	POSEIDON 5-28 / XT	POSEIDON 5-43	POSEIDON 5-54 / XT	POSEIDON 5-62 / XT	POSEIDON 5-63 / XT	POSEIDON 7-66 / FB / -59	POSEIDON 8-128	POSEIDON 2-31 PE	POSEIDON 3-36 PE	POSEIDON 5-47 PE	POSEIDON 5-53 PE	POSEIDON 5-67 PE	POSEIDON 5-54 DE	NEPTUNE 3-22	NEPTUNE 3-26 / X	NEPTUNE 3-33 / X	NEPTUNE 3-41 / X	NEPTUNE 4-30	NEPTUNE 4-42	NEPTUNE 4-49	NEPTUNE 4-54	NEPTUNE 5-27	NEPTUNE 5-42	NEPTUNE 5-49 / X	NEPTUNE 5-57 / X	NEPTUNE 7-63 / X2	NEPTUNE E 12 / 24	NEPTUNE 8-103	CONTRACTOR MASTER	CONTRACTOR DIESEL	CONTRACTOR SILENT	ALPHA BOOSTER 3-26	ALPHA BOOSTER 5-27	ALPHA BOOSTER 3-41	ALPHA BOOSTER 5-49	ALPHA BOOSTER 8-103	UNO / DUO BOOSTER	DELTA BOOSTER	SOLAR BOOSTER 5-35	SOLAR BOOSTER 7-37	SOLAR BOOSTER 7-51	SOLAR BOOSTER 7-57	Obj. č.
Čističe na podlahy																																																
Pevný systém trysek se závitovými spojkami																																																
06, 4 trysky 40 cm široký									○	○	○						○	○							○	○				○	○				○	○				○		○			○	○	6400158
035, 4 trysky 40 cm široký	○	○	○	○	○								○								○																	○										6401190
05, 4 trysky 40 cm široký		○				○	○	○						○	○	○			○		○	○	○	○			○	○	○			○	○	○				○	○		○			○	○		6400159
06, 6 trysek 60 cm široký									○	○	○						○	○							○	○				○	○				○	○				○		○			○	○	6400163
05, 6 trysek 60 cm široký						○	○	○						○	○	○			○		○	○	○	○			○	○	○			○	○	○								○			○	○		6400164

Vyroben z nerezu a skelného vlákna

Regulace tlaku a čist. prostředku

	POSEIDON 2-24 PORTABLE	POSEIDON 2-26 PORTABLE	POSEIDON 2-28 / XT	POSEIDON 3-30 / XT	POSEIDON 3-40 / XT	POSEIDON 5-28 / XT	POSEIDON 5-43	POSEIDON 5-54 / XT	POSEIDON 5-62 / XT	POSEIDON 5-63 / XT	POSEIDON 7-66 / FB / -59	POSEIDON 8-128	POSEIDON 2-31 PE	POSEIDON 3-36 PE	POSEIDON 5-47 PE	POSEIDON 5-53 PE	POSEIDON 5-67 PE	POSEIDON 5-54 DE	NEPTUNE 3-22	NEPTUNE 3-26 / X	NEPTUNE 3-33 / X	NEPTUNE 3-41 / X	NEPTUNE 4-30	NEPTUNE 4-42	NEPTUNE 4-49	NEPTUNE 4-54	NEPTUNE 5-27	NEPTUNE 5-42	NEPTUNE 5-49 / X	NEPTUNE 5-57 / X	NEPTUNE 7-63 / X2	NEPTUNE E 12 / 24	NEPTUNE 8-103	CONTRACTOR MASTER	CONTRACTOR DIESEL	CONTRACTOR SILENT	ALPHA BOOSTER 3-26	ALPHA BOOSTER 5-27	ALPHA BOOSTER 3-41	ALPHA BOOSTER 5-49	ALPHA BOOSTER 8-103	UNO / DUO BOOSTER	DELTA BOOSTER	SOLAR BOOSTER 5-35	SOLAR BOOSTER 7-37	SOLAR BOOSTER 7-51	SOLAR BOOSTER 7-57	Obj. č.
Čistič podvozků	○	○	○	○	○	○	○	○	○	○	○		○	○	○	○	○	○	○	○	○	○	○	○	○	○	○	○	○	○	○	○		○	○	○	○	○	○	○	○	○	○	○	○	○	○	6400036
S tryskou 40065																																																
Otočná kolečka umožňují snadné čištění pod velkými vozidly																																																

	POSEIDON 2-24 PORTABLE	POSEIDON 2-26 PORTABLE	POSEIDON 2-28 / XT	POSEIDON 3-30 / XT	POSEIDON 3-40 / XT	POSEIDON 5-28 / XT	POSEIDON 5-43	POSEIDON 5-54 / XT	POSEIDON 5-62 / XT	POSEIDON 5-63 / XT	POSEIDON 7-66 / FB / -59	POSEIDON 8-128	POSEIDON 2-31 PE	POSEIDON 3-36 PE	POSEIDON 5-47 PE	POSEIDON 5-53 PE	POSEIDON 5-67 PE	POSEIDON 5-54 DE	NEPTUNE 3-22	NEPTUNE 3-26 / X	NEPTUNE 3-33 / X	NEPTUNE 3-41 / X	NEPTUNE 4-30	NEPTUNE 4-42	NEPTUNE 4-49	NEPTUNE 4-54	NEPTUNE 5-27	NEPTUNE 5-42	NEPTUNE 5-49 / X	NEPTUNE 5-57 / X	NEPTUNE 7-63 / X2	NEPTUNE E 12 / 24	NEPTUNE 8-103	CONTRACTOR MASTER	CONTRACTOR DIESEL	CONTRACTOR SILENT	ALPHA BOOSTER 3-26	ALPHA BOOSTER 5-27	ALPHA BOOSTER 3-41	ALPHA BOOSTER 5-49	ALPHA BOOSTER 8-103	UNO / DUO BOOSTER	DELTA BOOSTER	SOLAR BOOSTER 5-35	SOLAR BOOSTER 7-37	SOLAR BOOSTER 7-51	SOLAR BOOSTER 7-57	Obj. č.
Power Scrub																																																
❶ P300	○	○	○	○	○	○	○	○	○	○	○	○	○	○	○	○	○	○	○	○	○	○	○	○	○	○	○	○	○	○	○	○	○	○	○	○	○	○	○	○	○	○	○	○	○	○	106411310
❷ P400						○	○	○	○	○	○	○	○	○	○	○	○	○		○	○	○	○	○	○	○	○	○	○	○	○	○	○	○	○	○	○	○	○	○	○	○	○	○	○	○	106411311
❸ S500						○	○	○	○	○	○	○	○	○	○	○	○	○			○	○	○	○	○	○	○	○	○	○	○	○	○	○	○	○	○	○	○	○	○	○	○	○	○	○	106411313
Sada koleček pro P300/P400/S500	○	○	○	○	○	○	○	○	○	○	○	○	○	○	○	○	○	○	○	○	○	○	○	○	○	○	○	○	○	○	○	○	○	○	○	○	○	○	○	○	○	○	○	○	○	○	○	106411314

Systém s rotačními tryskami, efektivní čištění rovných povrchů

○ **Doplňkové příslušenství, adaptér není nutný** ● **Standardní nebo doporučené vybavení**

Nilfisk ALTO
Why Compromise

Pískování granulátem a pískem

Vybavení a povrchy jsou poškozené nebo potřebují obnovit. Je třeba odstranit graffiti, rez nebo staré malby. Vysokotlaké stroje Nilfisk-ALTO a jejich zvláštní vybavení zajistí, že staré plochy jsou v okamžiku zase jako nové!

	POSEIDON 2-24 PORTABLE	POSEIDON 2-26 PORTABLE	POSEIDON 2-28 / XT	POSEIDON 3-30 / XT	POSEIDON 3-40 / XT	POSEIDON 5-28 / XT	POSEIDON 5-43	POSEIDON 5-54 / XT	POSEIDON 5-62 / XT	POSEIDON 5-63 / XT	POSEIDON 7-66 / FB / -59	POSEIDON 8-128	POSEIDON 2-31 PE	POSEIDON 3-36 PE	POSEIDON 5-47 PE	POSEIDON 5-53 PE	POSEIDON 5-67 PE	POSEIDON 5-54 DE	NEPTUNE 3-22	NEPTUNE 3-26 / X	NEPTUNE 3-33 / X	NEPTUNE 3-41 / X	NEPTUNE 4-30	NEPTUNE 4-42	NEPTUNE 4-49	NEPTUNE 4-54	NEPTUNE 5-27	NEPTUNE 5-42	NEPTUNE 5-49 / X	NEPTUNE 5-57 / X	NEPTUNE 7-63 / X2	NEPTUNE E 12 / 24	NEPTUNE 8-103	CONTRACTOR MASTER	CONTRACTOR DIESEL	CONTRACTOR SILENT	ALPHA BOOSTER 3-26	ALPHA BOOSTER 5-27	ALPHA BOOSTER 3-41	ALPHA BOOSTER 5-49	ALPHA BOOSTER 8-103	UNO / DUO BOOSTER	DELTA BOOSTER	SOLAR BOOSTER 5-35	SOLAR BOOSTER 7-37	SOLAR BOOSTER 7-51	SOLAR BOOSTER 7-57	Obj. č.
❶ Pískovací nástavec na granulát																																																
Pro odstranění graffiti ze skla, kovu, betonu																																																
05 tryska						○	○	○							○	○					○	○	○	○			○	○	○	○		○		○			○	○	○				○	○			6401233
06 tryska									○	○	○	⑨					○	○							○	○					○		○		○	○				○		○			○	○	6401234
❷ Armex™ Powder (granulát)																																																
Pro pískovací zařízení, 25 kg						○	○	○	○	○	○	○			○	○	○	○			○	○	○	○	○	○	○	○	○	○	○	○	○	○	○	○	○	○	○		○		○	○	○	○	5218617
❸ Sací koncovka a hadice						○	○	○	○	○	○	○			○	○	○	○			○	○	○	○	○	○	○	○	○	○	○	○	○	○	○	○	○	○	○		○		○	○	○	○	6400375
Pro kompletní sadu je třeba																																																
1 x ❶ + ❷ +1 x ❸																																																
nebo 1 x ❶ + ❷ + 1 x ❺																																																
❹ VSB pískovací nástavec																																																
Pro mokré pískování k odstranění nátěru ze dřeva, rzi z kovu atd.																																																
Plochá tryska borkarbid, 05						○	○	○							○	○					○	○	○	○			○	○	○	○		○		○			○	○	○				○	○			6400387
Bodová tryska borkarbid, 05						○	○	○							○	○					○	○	○	○			○	○	○	○		○		○			○	○	○				○	○			6401362
Plochá tryska borkarbid, 06									○	○	○	⑨					○	○							○	○					○				○	○				○		○			○	○	6400382
Bodová tryska borkarbid, 06									○	○	○	⑨					○	○							○	○					○				○	○				○		○			○	○	6400384
Gumová plochá tryska, 045																																																6401192
Gumová plochá tryska, 05						○	○	○							○	○					○	○	○	○			○	○	○	○		○		○			○	○	○				○	○			6401364
Gumová plochá tryska, 06									○	○	○	⑨					○	○							○	○					○				○	○				○		○			○	○	6401365
Náhradní trysky																																																
Borkarbid bodová																																																6400377
Borkarbid plochá																																																6400379
Gumová plochá 10 pc																																																6402317
Jednoduchá pískovací jednotka včetně sací hadice	○	○	○	○	○																																											301112493
❺ Nádoba s hadicí 140 l s dávkovačem						○	○	○	○	○	○	○		○	○	○	○	○		○	○	○	○	○	○	○	○	○	○	○	○	○	○	○	○	○	○	○	○		○		○	○	○	○	6400374
❻ Super Blast (pískovací prostředek) 0,2 – 0,8 mm prostředek na mokré pískování, 25 kg						○	○	○	○	○	○	○		○	○	○	○	○		○	○	○	○	○	○	○	○	○	○	○	○	○	○	○	○	○	○	○	○		○		○	○	○	○	8379
❼ Sací koncovka a hadice						○	○	○	○	○	○	○		○	○	○	○	○		○	○	○	○	○	○	○	○	○	○	○	○	○	○	○	○	○	○	○	○		○		○	○	○	○	6400375
Pro kompletní sadu je třeba																																																
1 x ❹ + ❻ + 1 x ❺																																																
nebo 1 x ❹ + ❻ + 1 x ❼																																																

○ **Doplňkové příslušenství, adaptér není nutný** ● **Standardní nebo doporučené vybavení** ⑨ **= může se použít pouze jedno čerpadlo**

Příslušenství pro mobilní vysokotlaké stroje

Příslušenství pro chemii	POSEIDON 2-24 PORTABLE	POSEIDON 2-26 PORTABLE	POSEIDON 2-28 / XT	POSEIDON 3-30 / XT	POSEIDON 3-40 / XT	POSEIDON 5-28 / XT	POSEIDON 5-43	POSEIDON 5-54 / XT	POSEIDON 5-62 / XT	POSEIDON 5-63 / XT	POSEIDON 7-66 / FB / -59	POSEIDON 8-128	POSEIDON 2-31 PE	POSEIDON 3-36 PE	POSEIDON 5-47 PE	POSEIDON 5-53 PE	POSEIDON 5-67 PE	POSEIDON 5-54 DE	NEPTUNE 3-22	NEPTUNE 3-26 / X	NEPTUNE 3-33 / X	NEPTUNE 3-41 / X	NEPTUNE 4-30	NEPTUNE 4-42	NEPTUNE 4-49	NEPTUNE 4-54	NEPTUNE 5-27	NEPTUNE 5-42	NEPTUNE 5-49 / X	NEPTUNE 5-57 / X	NEPTUNE 7-63 / X2	NEPTUNE E 12 / 24	NEPTUNE 8-103	CONTRACTOR MASTER	CONTRACTOR DIESEL	CONTRACTOR SILENT	ALPHA BOOSTER 3-26	ALPHA BOOSTER 5-27	ALPHA BOOSTER 3-41	ALPHA BOOSTER 5-49	ALPHA BOOSTER 8-103	UNO / DUO BOOSTER	DELTA BOOSTER	SOLAR BOOSTER 5-35	SOLAR BOOSTER 7-37	SOLAR BOOSTER 7-51	SOLAR BOOSTER 7-57	Obj. č.
Neexistuje taková věc jako dobrý výsledek čištění bez použití kvalitního čisticího prostředku. Nástavce a injektory Nilfisk – ALTO vám umožní dosáhnout nejlepšího výsledku. Podívejte se na naši nabídku čisticích prostředků (strana 110).																																																
Napěňovací nástavec																																																	
Pro čištění povrchů a vybavení																																																	
pěnícími prostředky v zemědělství a																																																	
potravinářském průmyslu																																																	
60 cm délka	○	○	○	○	○	○	○	○	○	○	○	○	○	○	○	○	○	○	○	○	○	○	○	○	○	○	○	○	○	○	○	○	○	○	○	○	○	○	○	○	○	○	○	○	○	○	○	○	6404368
120 cm délka	○	○	○	○	○	○	○	○	○	○	○	○	○	○	○	○	○	○	○	○	○	○	○	○	○	○	○	○	○	○	○	○	○	○	○	○	○	○	○	○	○	○	○	○	○	○	○	○	6404369
Pro dosažení skvělého výsledku rovněž																																																	
potřebujete napěňovací injektor a																																																	
napěňovací čist. prostředek Nilfisk-ALTO.																																																	
Napěňovací injektor + vysokotl. by pass																																																	
Pro vnější přisávání pěnícího																																																	
čist. prostředku							⑧	⑧	⑧	⑧	○	○		○	○	○	○	○	○	○	○	○	○	○	○	○	⑧	⑧	⑧	⑧	⑧	○	○	○	○	○	○	○	○	○	○	○	○	○	○	○	○	6401242
Nerez							⑧	⑧	⑧	⑧	○	○		○	○	○	○	○	○	○	○	○	○	○	○	○	⑧	⑧	⑧	⑧	⑧	○	○	○	○	○	○	○	○	○	○	○	○	○	○	○	○	6401243
Vysokotlaká hadice, 30 cm s Ergo 3000 spojkou							○	○	○	○									○	○	○	○					○	○	○	○	○																		301001311*
U stroje > 850 l/h nutno použít s																																																	
napěňovacím nástavcem.																																																	
Napěňovací injektor																																																	
Standard							⑧	⑧	⑧	⑧	○	○		○	○	○	○	○	○	○	○	○	○	○	○	○	⑧	⑧	⑧	⑧	⑧	○	○	○	○	○	○	○	○	○	○	○	○	○	○	○	○	6401244
Pro POSEIDON 2, 3 a 5	○	○	○	○*	○*	⑧							○	○																																			6410879
Pro agresivní tekutiny (např. chlorované)						⑧	⑧	⑧	⑧	⑧	○	○		○	○	○	○	○	○	○	○	○	○	○	○	○	⑧	⑧	⑧	⑧	⑧	○	○	○	○	○	○	○	○	○	○	○	○	○	○	○	○	6401245
Vysokotlaká hadice, 30 cm s Ergo 3000 spojkou							○	○	○	○	○																○	○	○	○	○																		301001311*
K použití s napěňovacím nástavcem																																																	
02 injektor	○	○		⑧	⑧	⑧	⑧	⑧					○	○					○	○	○	○					⑧	⑧	⑧			○					○							○	○			6401246
vysokotlaká hadice, 30 cm s						○	○	○																			○	○	○																				301001311*
Ergo 3000 spojkou																																																	
03 injektor				○*	○*		⑧	⑧	⑧	⑧	○	○		○	○	○	○	○										⑧		○	○	○		○	○			○	○	○			○	○					6401247
Vysokotlaká hadice, 30 cm s							○	○	○	○																		○																					301001311*
Ergo 3000 spojkou																																																	
Skvělé řešení pro velké stroje																																																	
pokud se vyžaduje preciznost																																																	
injektor s 3% dávkováním	○	○		○	○	⑧	⑧	⑧	⑧	⑧	○	○	○	○	○	○	○	○	○	○	○	○	○	○	○	○	⑧	⑧	⑧	⑧	⑧	○	○	○	○	○		○	○	○	○	○	○	○	○	○	○	6401092

○ **Doplňkové příslušenství, adaptér není nutný** ● **Standardní nebo doporučené vybavení**

⑧* **= pro modely POSEIDON 5 XT a NEPTUNE X nebo X2 – použijte prodlužovaní hadici 30 cm, obj. č.: 301001311** ⑨ **= lze použít pouze jedno čerpadlo** * **není určeno pro modely XT**

Nilfisk ALTO
Why Compromise

Speciální příslušenství

Život je plný zvláštních požadavků na čištění. Příslušenství Nilfisk-ALTO uspokojí celou jejich řadu – vysoušení, zatopené sklepy… Váš vysokotlaký stroj pružně uzpůsobíte pro vnější použití.

	POSEIDON 2-24 PORTABLE	POSEIDON 2-26 PORTABLE	POSEIDON 2-28 / XT	POSEIDON 3-30 / XT	POSEIDON 3-40 / XT	POSEIDON 5-28 / XT	POSEIDON 5-43	POSEIDON 5-54 / XT	POSEIDON 5-62 / XT	POSEIDON 5-63 / XT	POSEIDON 7-66 / FB / -59	POSEIDON 8-128	POSEIDON 2-31 PE	POSEIDON 3-36 PE	POSEIDON 5-47 PE	POSEIDON 5-53 PE	POSEIDON 5-67 PE	POSEIDON 5-54 DE	NEPTUNE 3-22	NEPTUNE 3-26 / X	NEPTUNE 3-33 / X	NEPTUNE 3-41 / X	NEPTUNE 4-30	NEPTUNE 4-42	NEPTUNE 4-49	NEPTUNE 4-54	NEPTUNE 5-27	NEPTUNE 5-42	NEPTUNE 5-49 / X	NEPTUNE 5-57 / X	NEPTUNE 7-63 / X2	NEPTUNE E 12 / 24	NEPTUNE 8-103	CONTRACTOR MASTER	CONTRACTOR DIESEL	CONTRACTOR SILENT	ALPHA BOOSTER 3-26	ALPHA BOOSTER 5-27	ALPHA BOOSTER 3-41	ALPHA BOOSTER 5-49	ALPHA BOOSTER 8-103	UNO / DUO BOOSTER	DELTA BOOSTER	SOLAR BOOSTER 5-35	SOLAR BOOSTER 7-37	SOLAR BOOSTER 7-51	SOLAR BOOSTER 7-57	Obj. č.
Zařízení na stříkání vápna																																																
05	○	○		○	○	○	○	○					○	○	○	○			○	○	○	○	○	○	○	○	○	○	○	○	○			○			○	○	○					○	○			6400139
06									○	○	○	⑨					○	○												○		○	○		○	○				○		○	○			○	○	6400140
Kompletní sada pro nanesení vápna na zdi, sklo a na skleníky																																																
Čistič potrubí																																																
05 tryska 10 m délka DN6	○	○		○	○	○	○	○					○	○	○	○			○	○	○	○	○	○	○	○	○	○	○				○		○		○	○	○					○	○			6401265
05 tryska 20 m délka DN6	○	○		○	○	○	○	○					○	○	○	○			○	○	○	○	○	○	○	○	○	○	○				○		○		○	○	○					○	○			6401266
06 tryska 10 m délka DN6									○	○	○	⑨					○	○												○	○				○	○				○		○				○	○	6401267
06 tryska 20 m délka DN6									○	○	○	⑨					○	○												○	○				○	○				○		○				○	○	6401268
Hadice k čištění potrubí, bez trysky																																																
10 m délka DN 4 rychlospojka	○	○	○	○	○	○	○	○	○	○	○	○	○	○	○	○	○	○	○	○	○	○	○	○	○	○	○	○	○	○	○	○	○	○	○	○	○	○	○	○	○	○	○	○	○	○	○	30100290
20 m délka DN 4 rychlospojka	○	○	○	○	○	○	○	○	○	○	○	○	○	○	○	○	○	○	○	○	○	○	○	○	○	○	○	○	○	○	○	○	○	○	○	○	○	○	○	○	○	○	○	○	○	○	○	30100291
30 m délka DN 4 rychlospojka	○	○	○	○	○	○	○	○	○	○	○	○	○	○	○	○	○	○	○	○	○	○	○	○	○	○	○	○	○	○	○	○	○	○	○	○	○	○	○	○	○	○	○	○	○	○	○	30100292
Tryska pro čištění potrubí, 1/8" IG																																																
Pro použití s DN 4 vybavením																																																
3 x 1,0	○	○	○	○	○	○	○	○	○	○	○	⑨	○	○	○	○	○	○	○	○	○	○	○	○	○	○	○	○	○	○	○	○	○	○	○	○	○	○	○	○	○	○	○	○	○	○	○	46921
Rotační tryska pro čištění potrubí, 1/8" IG																																																
Pro použití s DN 4 vybavením																																																
4 x 1,0	○	○	○	○	○	○	○	○	○	○	○	⑨	○	○	○	○	○	○	○	○	○	○	○	○	○	○	○	○	○	○	○	○	○	○	○	○	○	○	○	○	○	○	○	○	○	○	○	46918
Redukce pro trysku na čištění potrubí																																																
❶ Adaptér 3/8" pro Ergo 3000 pistoli	○	○	○	○	○	○	○	○	○	○	○	○	○	○	○	○	○	○	○	○	○	○	○	○	○	○	○	○	○	○	○	○	○	○	○	○	○	○	○	○	○	○	○	○	○	○	○	6401067
❷ 045 prorážecí tryska, 3/8"	○	○	○	○	○								○		○				○	○	○	○	○	○			○	○				○				○	○	○										2800431
❷ 05 prorážecí tryska, 3/8"						○	○	○						○		○													○					○					○			○	○				2800894
❷ 06 prorážecí tryska, 3/8"									○	○	○	⑨					○	○							○	○				○	○				○	○						○				○	○	2800084
Rovněž třeba DN 8/10 vysokotl. Hadice, *viz. str. 27*																																																
Sací sada																																																
Na vodu a bahno																																																
Až 300 l/min.																																																
06									○	○	○	⑨					○	○							○	○				○	○				○	○						○	○			○	○	6402018
05	○	○		○	○	○	○	○					○	○	○	○			○	○	○	○	○	○			○	○	○					○			○	○	○	○	○			○	○			6402017
Ideální pro čerpání ze zatopených prostor nebo bazénů. Nasaje kamínky (až do velikosti 20 mm), bahno, nečistoty, písek, chaluhy a usazeniny.																																																

○ **Doplňkové příslušenství, adaptér není nutný** ● **Standardní nebo doporučené vybavení**

⑨ **= lze použít pouze jedno čerpadlo**

Příslušenství pro mobilní vysokotlaké stroje

	POSEIDON 2-24 PORTABLE	POSEIDON 2-26 PORTABLE	POSEIDON 2-28 / XT	POSEIDON 3-30 / XT	POSEIDON 3-40 / XT	POSEIDON 5-28 / XT	POSEIDON 5-43	POSEIDON 5-54 / XT	POSEIDON 5-62 / XT	POSEIDON 5-63 / XT	POSEIDON 7-66 / FB / -59	POSEIDON 8-128	POSEIDON 2-31 PE	POSEIDON 3-36 PE	POSEIDON 5-47 PE	POSEIDON 5-53 PE	POSEIDON 5-67 PE	POSEIDON 5-54 DE	NEPTUNE 3-22	NEPTUNE 3-26 / X	NEPTUNE 3-33 / X	NEPTUNE 3-41 / X	NEPTUNE 4-30	NEPTUNE 4-42	NEPTUNE 4-49	NEPTUNE 4-54	NEPTUNE 5-27	NEPTUNE 5-42	NEPTUNE 5-49 / X	NEPTUNE 5-57 / X	NEPTUNE 7-63 / X2	NEPTUNE E 12 / 24	NEPTUNE 8-103	CONTRACTOR MASTER	CONTRACTOR DIESEL	CONTRACTOR SILENT	ALPHA BOOSTER 3-26	ALPHA BOOSTER 5-27	ALPHA BOOSTER 3-41	ALPHA BOOSTER 5-49	ALPHA BOOSTER 8-103	UNO / DUO BOOSTER	DELTA BOOSTER	SOLAR BOOSTER 5-35	SOLAR BOOSTER 7-37	SOLAR BOOSTER 7-51	SOLAR BOOSTER 7-57	Obj. č.
Zdvihací zařízení																																																
❶ POSEIDON 7 sklápěcí											○																																					301000703
❷ NEPTUNY																			○	○	○	○	○	○	○	○	○	○	○	○		○																301001090
Zdvihací zařízení včetně centrální trubky																			○	○	○	○	○	○	○	○																					301001851
Vyklápěcí pedál						○	○	○	○	○			○	○	○	○																																301001401
(pro snadné vyklápění stroje)																																																
Komínový adaptér 150 Ø																																																
NEPTUNE/SOLAR BOOSTER D																			○	○	○	○	○	○	○	○	○	○	○	○		○									○		○	○	301001089
Sada koleček pro Contractor																																		○	○	○												6401097
Sada proti zamrznutí	○	○	○	○	○	○	○	○	○	○	○	○	○	○	○	○	○	○																														6401099
Umožňuje připojení zařízení na každý																																																
stroj pomocí NITO vstupních rychlospojek																																																
❶ Nádrž na vodu																																																
POSEIDON 5 (na obrázku)						○	○	○	○	○																																					301001309
POSEIDON 7											○																																					106101612
CONTRACTOR																																		○	○	○												6401110
❷ Nádrž na čisticí prostředek, sada																																																
7 L NÁDRŽ, POSEIDON 5						○	○	○	○	○																																					301001412
Automatické řídicí jednotky																																																
Počítadlo provozních hodin																			○	○	○	○	○	○	○	○	○	○	○	○	○	○															42628
Sada pro instalaci				○	○	○	○	○	○	○	○																																					1479
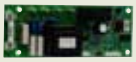																																																
Elektronika u POSEIDON 5						●	○	○	○	○																																					301001499
se zpožděnou funkcí start/stop, po																																																
30 min. vypnutí funkce a kontrola																																																
prosakování Standardně u POSEIDON 5																																																
jednofázových																																																
Měkký start							○	○	○	○	○																																					301001741
Umožňuje start stroje i když je nedostatek																												○	○	○	○		●															301002006
proudu na pojistce 16 A																																																
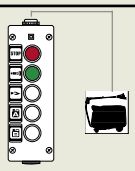																																																
Dálkové ovládání* - Kompletní zařízení																																																
S 1 řídicí jednotkou, 4 svíticími knoflíky																																																
+ VYP. (1 x čist. prostředek)																																																
NEPTUNE 5, 7, 8 & E																											○	○	○	○	○	○	○															301001355
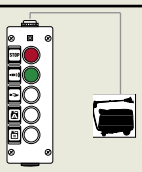																																																
Dálkové ovládání* - Kompletní zařízení																																																
S 1 řídicí jednotkou, 5 svíticími knoflíky																																																
+ VYP. (2 x čist. prostředek)																																																
NEPTUNE																											○	○	○	○	○	○	○															301001356
Regulace tlaku a množství											○																																					101119415
Pro DIY zařízení																																																
Senzor plamene pro DIY zařízení																			○	○	○	○	○	○	○	○																					301001803
Automatické řízení množství														○	○	○	○																															106162705

○ **Doplňkové příslušenství, adaptér není nutný** ● **Standardní nebo doporučené vybavení**

*** Dodává se montované z výroby nebo jej smí instalovat pouze odborný technik**

Příslušenství pro čištění

Nilfisk ALTO
Why Compromise

▲ BW 24/35

▲ 1,5

▲ 8P

▲ 5S ▲ 10SP ▲ 20S

Kompletní rozprašovače jak vidíte na obrázku.

Mycí zařízení na brzdy

Technická data:		BW24	BW35
Množství vody	l/h	90	90
Tlak max.	bar	6	6
Kapacita nádrže, nerez	l	24	35
Teplota	°C	15-95	15-95
Bezp. ventil proti přehřátí		ano	ano
Topné těleso	W	2000	3000
Doba ohřevu (celé nádrže)	min.	35	35
Spotřeba proudu	A	9,0	13
Proud		1 x 240/50	1 x 240/50
Pistole		Nilfisk-ALTO	Nilfisk-ALTO
Hadice, délka	m	2	2
Rozměry d x š x v	mm	445 x 570 x 1120	465 x 595 x 1120
Mycí vozík, d x š x v	mm	550 x 450 x 200	550 x 450 x 200
Hmotnost	kg	40	45
Obj. č.		101109020	101109030

Rozprašovače kapalin

Technická data: Čerpadlo:		1,5	8P	5S	10SP[1]	20S
Kapacita nádrže	l	1,25	8	5	10	20
Pracovní tlak	bar/psi	2/29	3/43	6/87	6/87	6/87
Délka hadice	m	-	1,3	1	4	4
Těsnění		Viton	Viton	Viton	Viton	Viton
Průměr	mm	130	200	190	210	210
Výška	mm	300	620	455	545	770
Hmotnost	kg	0,4	2,2	3,1	6,6	7,7
Obj. č.		80853	25598	7110005	7110010	7110020
Příslušenství:						
Pistole univerzální				●	●	●
Manuální čerpadlo				●	○	○
Vozík				○		●
Nástavec s plochou tryskou				○	○	○
Stříkací pistole				○	○	○
Prodl. trubka 400 mm			○			
Napěňovaní tryska				○	○	○

** Lze použít pouze se stříkací pistolí č. 4810328*

[1] 10SP je nerezová nádrž pro vyšší odolnost, s polyethylenovým vnitřkem pro užívání čist. prostředků obsahujících chlór nebo takových s pH pod 3. Ruční čerpadlo je volitelné.

SPECIÁLNÍ PŘÍSLUŠENSTVÍ PRO ČISTICÍ PROSTŘEDKY	Obj. č.
Měrka s držadlem	
2 l, se stupnicí	80726
Vypouštěcí ventil pro 220 kg barel (není na obrázku)	80107
Čerpadlo barelu, polyethylen, 120 cm	
Pro vyprázdnění čist. prostředku z barelu s manuálním mechanismem čerpadla	80839

● Standardní příslušenství ○ Doplňkové příslušenství

Příslušenství pro stacionární vysokotlaké stroje

▲ TRK 100/1

▲ TRK 25

▲ TRK 150

▲ FRK 150

Čisticí hlavy: pro skvělé výsledky čištění

		Čisticí hlavy pro cisterny, sudy a nádrže				Čištění povrchů
		TRK 100/2 • Nerez • Elektrický pohon	**TRK 100/1** • Nerez • Elektrický pohon	**TRK 25** • Poniklovaná mosaz ** • Elektrický pohon *** 	**TRK 150** • Nerez • Hydraulický pohon	**FRK 150** • Nerez • Hydraulický pohon
Technická data:						
Max. množství vody	l/h	3600	2400	2400	2400	2400
Pracovní tlak	bar	přibl. 60	přibl. 60	180	250	250
Počet trysek	ks	2	1	2	2	3
Elektrické připojení	V	3 x 42	3 x 42	230	hydraulický	hydraulický
Pohon	kW	0,18 elektrický	0,18 elektrický	0,056 elektrický	hydraulický	hydraulický
Délka	mm	zaváděcí délka 935*	zaváděcí délka 935*	1000	185	185
Obj. č.		54146	15209	7847	22308	60325

PŘÍSLUŠENSTVÍ TRK	TRK 25	TRK 100	Obj. č.
Dvojitý ruční držák	○		**7848**
Pro rychlé použití bez fixace			
Upevnění do sudu	○		**7849**
Nastavitelný gumový kužel			
Upevnění do sudu	○		**7850**
S plastovým standardním závitem R 2" a speciálním M 64 x 4 závitem			
Doplňková řídicí jednotka		○	**15210**
Pro TRK 100, 3 x 42 V, s hlavním spínačem ZAP/VYP			
Doplňkový lapač nečistot		○	**17449**
Nerez			

Čisticí prostředky od str. 110

○ Doplňkové příslušenství. Další speciální příslušenství na vyžádání
* Zaváděcí délka rovněž k dispozici v 535 a 735 mm. ** Na vyžádání v nerezu *** Pneumatický pohon na vyžádání

Speciální stříkací nástavce pro DELTA BOOSTER

	Požadovaný tlak	Požadovaný průtok	Nutný počet čerpadel	Obj. čís.
Systém barevně značených stříkacích nástavců pro DELTA BOOSTER a DELTA B. usnadňují regulace tlaku a průtoku	bar	l/h		
DELTA BOOSTER nástavec, 160 bar, 930 mm				
Bílý	27	1.020	1	6300846
Černý	27	2.100	2	6300847
Hnědý	50	1.020	1	6300848
Zelený	53	1.980	2	6300849
Modrý	80	1.020	1	6300850
Červený	80	1.620	1,5	6300851
Oranžový	107	1.020	1	6300852
Žlutý	107	1.560	1,5	6300853
Chromový	152	1.020	1	6300870
DELTA BOOSTER nástavec, 160 bar, 570 mm				
Bílý	27	1.020	1	6300854
Černý	27	2.100	2	6300855
Hnědý	50	1.020	1	6300856
Zelený	53	1.980	2	6300857
Modrý	80	1.020	1	6300858
Červený	80	1.620	1,5	6300859
Oranžový	107	1.020	1	6300860
Žlutý	107	1.560	1,5	6300861
Chromový	152	1.020	1	6300871
DELTA BOOSTER nástavec, 160 bar, 100 mm				
Bílý	27	1.020	1	6300862
Černý	27	2.100	2	6300863
Hnědý	50	1.020	1	6300864
Zelený	53	1.980	2	6300865
Modrý	80	1.020	1	6300866
Červený	80	1.620	1,5	6300867
Oranžový	107	1.020	1	6300868
Žlutý	107	1.560	1,5	6300869
Chromový	152	1.020	1	6300872
DELTA BOOSTER nástavec, 120 bar, 930 mm				
Bílý	20	1.020	1	6301873
Černý	20	1.980	2	6301874
Hnědý	40	960	1	6301848
Zelený	40	1.920	2	6301849
Modrý	60	960	1	6301850
Červený	60	1.560	1,5	6301851
Oranžový	80	1.020	1	6301852
Žlutý	80	1.620	1,5	6301853
Chromový	114	1.020	1	6301870
DELTA BOOSTER nástavec, 120 bar, 570 mm				
Bílý	20	1.020	1	6301854
Černý	20	1.920	2	6301855
Hnědý	40	960	1	6301856
Zelený	40	1.920	2	6301857
Modrý	60	960	1	6301858
Červený	60	1.560	1,5	6301859
Oranžový	80	1.020	1	6301860
Žlutý	80	1.620	1,5	6301861
Chromový	114	1.020	1	6301871
DELTA BOOSTER nástavec, 120 bar, 100 mm				
Bílý	20	1.020	1	6301862
Černý	20	1.920	2	6301863
Hnědý	40	960	1	6301864
Zelený	40	1.920	2	6301865
Modrý	60	960	1	6301866
Červený	60	1.560	1,5	6301867
Oranžový	80	1.020	1	6301868
Žlutý	80	1.620	1,5	6301869
Chromový	**114**	**1.020**	**1**	6301872

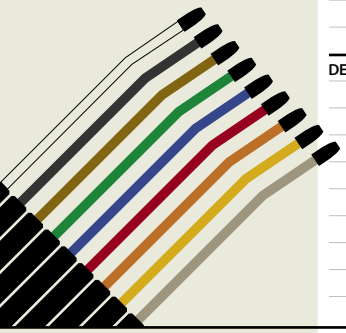

Zvýšená flexibilita s dodatečným příslušenstvím Nilfisk-ALTO

Nilfisk-ALTO UNO, DUO, ALPHA a SOLAR BOOSTERY mohou být vybaveny elektronickou ovládací deskou. Tato umožňuje použít širokou řadu ve výrobě montovaného volitelného příslušenství, jako je dálkové ovládání, mincovníky, automat. odtlakování… Využití dodatečného příslušenství znamená, že ze standardního stroje snadno a rychle uděláte na přání zákazníka řešení šité na míru.

Nabídka	Popis	UNO BOOSTER BASIC	UNO BOOSTER EXTENDED	DUO BOOSTER BASIC	DUO BOOSTER EXTENDED	ALPHA BOOSTER 5-27	ALPHA BOOSTER 5-49	SOLAR BOOSTER D/G	SOLAR BOOSTER E/GH
Manuální přisávání čisticího prostředku do vysokého tlaku	Přisávání čisticího prostředku do vysokého tlaku, manuální ovládání na stroji.	107340903	107340903	107340903	107340903	ne	ne	107340903	ne
1 x čisticí prostředek automaticky	Přisávání 1 x čisticího prostředku do vysokého tlaku řízené magnetickým ventilem a dávkovacím zařízením. Čisticí prostředek může být aktivován dálkovým ovládáním nebo mincovníkem. POZNÁMKA: u DUO BOOSTERU aktivuje přisávání čisticího prostředku použití kapacity 1 ze 2 čerpadel. Pro speciální řešení při užití kapacity 2 čerpadel k přisávání čisticího prostředku, vyžádejte si, prosím, speciální projekt.	ne	107340900	ne	107340906	ne	ne	107370952	107370952
2 x čisticí prostředek automaticky	Přisávání 2 x čisticích prostředků do vysokého tlaku řízené magnetickým ventilem a dávkovacím zařízením. Čisticí prostředek může být aktivován dálkovým ovládáním nebo mincovníkem. POZNÁMKA: u DUO BOOSTERU aktivuje přisávání čisticího prostředku použití kapacity 1 ze 2 čerpadel. Pro speciální řešení při užití kapacity 2 čerpadel k přisávání čisticího prostředku, vyžádejte si, prosím, speciální projekt.	ne	107340901	ne	107340907	107360901*	107360901*	107370953	107370953
Automatické odtlakování	Po 10 minutách pracovní přestávky nebo 20 sekundách po vypnutí stroje se otevře vysokotlaký magnetický ventil a odtlakuje systém na vysokotlaké straně. Celý systém je bez tlaku a musí se znovu nastartovat.	ne	107340902	ne	107340902	ne	ne	107340902	107340902
Anti Kalk	Zamezuje vytváření vodního kamene v bojleru nebo nádrži na vodu.	ne	ne	ne	ne	ne	ne	107370958	107370958
Ochrana před nedostatkem vody	Spínač tlaku na vstupu vody stacionární jednotky . Nastavený na 1 bar. Voda na vstupu < 1 bar – čerpadlo motoru vypne, aby zabránilo chodu na „sucho".	107340905	107340905	107340905	107340905	ne	ne	107340905	Standard
Řídící sada	Volitelná řídicí sada pro čisticí prostředek, mincovník, dálkový ovladač u ALPHA BOOSTERU 5	ne	ne	ne	ne	107360902	107360902	ne	ne

*** Vyžaduje řídicí sadu 107360902**

Nilfisk ALTO
Why Compromise

Nabídka	Popis	UNO BOOSTER BASIC	UNO BOOSTER EXTENDED	DUO BOOSTER BASIC	DUO BOOSTER EXTENDED	ALPHA BOOSTER 5-27	ALPHA BOOSTER 5-49	SOLAR BOOSTER D/G	SOLAR BOOSTER E/GH
Přepínač teplé a studené vody	Umožňuje volbu přívodu horké a studené vody a přepínání mezi nimi.	ne	107340915	ne	107340916	ne	ne	ne	ne
Redukce výkonu	Redukce množství a tlaku vody. Umožňuje zvýšení koncentrace čisticího prostředku. Zákazník si může zvolit % dávkování.	textová objednávka	textová objednávka	textová objednávka	textová objednávka	ne	ne	107370951	107370951
Ochrana na vstupu vody	Montáž magnetického ventilu na přívodním kohoutu vody, 5 m kabel a 24V, DC zástrčku. Otevírá pouze, když je čerpadlo v provozu. Pokud se hadice zlomí, ventil na kohoutu se zavře, zabraňuje se tak rozlití vody.	107340910	107340910	107340910	107340910	ne	ne	107340910	
Sady dálkového ovládání	Zap-Vyp = 2 knoflíky	107340911	107340911	107340911	107340911	107340911*	107340911*	107340911	107340911
	Zap-Vyp + 1 funkce (ohřev nebo volba) = 3 knoflíky	ne	107340912	ne	107340912	107340912*	107340912*	107340912	107340912
	Zap-Vyp + 2 funkce (ohřev nebo volba) = 4 knoflíky	ne	107340913	ne	107340913	107340913*	107340913*	107340913	107340913
	Zap/Vyp + 3 funkce (ohřev nebo volba) = 5 knoflíků	ne	107340914	ne	107340914	107340914*	107340914*	107340914	107340914
	Knoflík nouzového vypínače	29277	29277	29277	29277	29277*	29277*	29277	29277
Mincovníky	Mechanický, jednoduchý Zap-Vyp, €1/2	54328	54328	54328	54328	54328*	54328*	54328	54328
	Mechanický, jednoduchý Zap-Vyp, €1	54329	54329	54329	54329	54329*	54329*	54329	54329
	Mechanický, jednoduchý Zap-Vyp, €2	54331	54331	54331	54331	54331*	54331*	54331	54331
	Mechanický, jednoduchý Zap-Vyp, žetony	54330	54330	54330	54330	54330*	54330*	54330	54330
	Mechanický, Zap-Vyp + 1 čist. pr., €1/2	54332	54332	54332	54332	54332*	54332*	54332	54332
	Mechanický, Zap-Vyp + 1 čist. pr., €1	54333	54333	54333	54333	54333*	54333*	54333	54333
	Mechanický, Zap-Vyp + 1 čist. pr., €2	54335	54335	54335	54335	54335*	54335*	54335	54335
	Mechanický, Zap-Vyp + 1 čist. pr., žetony	54334	54334	54334	54334	54334*	54334*	54334	54334
	Elektronický, rotační spínač, bez LCD	ne	29272	ne	29272	29272*	29272*	29272	29272
	Elektronický, rotační spínač, s LCD	ne	54321	ne	54321	54321*	54321*	54321	54321
Sada pro mincovník	Umožňuje montáž mechanického mincovníku na UNO a DUO BOOSTER verze Basic.	107340908	107340908	ne	ne	ne	ne	ne	ne
Připojení na 2. BOOSTER	Umožňuje připojení 2 SOLAR BOOSTERŮ k sobě, nebo SOLAR BOOSTERU k UNO BOOSTER pro zvýšení kapacity vody.	na vyžádání	na vyžádání	na vyžádání	na vyžádání	ne	ne	na vyžádání	na vyžádání
Ochrana před zamrznutím (do ztracena – spolu s automat. odtlakováním)									
Standard			107370954		107370954	ne	ne	107370954	107370954
Deluxe s topením			107370955		107370955	ne	ne	107370955	107370955

*** Vyžaduje řídicí sadu 107360902**

Příslušenství pro stacionární vysokotlaké stroje

Základní vybavení

		Obj. č.
Chemická nádrž	45 l	80051
Všechny typy strojů	120 l	80056
Hadice přívodní vody		
R3/4"-2,5 m (1xGeka)		11427
Rám pro UNO BOOSTER		107303119
Ochranná na vstupu vody-sada		
Nerezová skříň pro ALPHA BOOSTER 3		107360903
TRUCK BOOSTER		
Sada izolačních podložek		107370975
Sada pro zimní provoz		107370971
Sada dálkového ovládání, 4 knoflíky (stop, zapnuto, horká voda, čist. pr.)		107370973
Sada proti vodnímu kameni		107370974

Vybavení pro vysokotlaká pracovní místa v rozvodu

Kulový kohout, DN 8		
pozinkovaný, s rychlospojkou, (WAP)	Ø 18	4287
pozinkovaný, s rychlošroubením, (WAP)	Ø 18	14310
Kulový kohout, DN 10		
pozinkovaný, s rychlošroubením	Ø 15	6402024
nerezový, s rychlošroubením	Ø 15	6402023
Držák na zeď pro vysokotlakou hadici		
plastový		5709
hliníkový		24865
Držák nástavce, PVC včetně montážního materiálu – ne pro nástavce Tornado		65763

Příslušenství pro samoobslužné stroje – AUTO BOOSTER

Nasazovací kartáč		106402241
Stříkací nástavec pro nasazovací kartáč	1020 mm	106402169
Změkčovací zařízení vody pro AUTO BOOSTER		107370970
Zimní pistole, se spouští ZAP/VYP		106402240
Počítadlo mincí - sada		107370976

Zásobování palivem

Odvzdušnění		23819
Připojovací díly s rychlouzavíracím filtrem a redukcí tlaku		1734
Sací hadice na naftu, 2 m		3233
Rychlouzavírací filtr (sací provoz)		3236
Omezovač tlaku nafty		3237
Hadice na plyn, ¾“		54026

Odvod spalin (komín na vyžádání)

Kouřový odtah, zahnutý, nerez	Ø 150-45°	22744
Kouřový odtah, nerez, 1 m Ø 150 mm		22748
Komínový adaptér 150 Ø SOLAR BOOSTER		301001089

Nilfisk ALTO
Why Compromise

Vysokotlaké trubky

			Obj. č.
(další průměry na vyžádání)			
Připojovací hadice s rychlospojkami KEW	DN 10 x 0,6 m		6300843
Vysokotlaká trubka	DIN 2391 pozinkovaná	Ø 15 x 1,5	909100060
Metrové zboží		Ø 18 x 1,5 mm	2584
		Ø 30 x 3,0 mm	5213202
		Ø 22 x 2,0 mm	5203385
EN ISO 1127/DIN 17458 nerez		Ø 15 x 1,5 mm	909100059
		Ø 18 x 1,5 mm	20317
		Ø 30 x 3,0 mm	5203740
	DIN 2462	Ø 15 x 1,5 mm	5203732
		Ø 22 x 2,0 mm	5203724
	DIN 2463	Ø 15 x 2,0 mm	5213665
		Ø 22 x 2,0 mm	5203690
Přímá spojka, pozinkované šroubení		Ø 15	1603455
		Ø 18	909100050
		Ø 22	1603489
		Ø 30	1603547
Přímé spojka, nerezové šroubení		Ø 15	1603612
		Ø 18	909100051
		Ø 22	1603687
		Ø 30	1603760
Koleno, pozinkované šroubení		Ø 15 x 15 mm	1603398
		Ø 15 x 15 mm hladké	1603242
		Ø 18 x 18 mm	909100058
		Ø 22 x 22 mm	1603505
		Ø 22 x 15 mm	1603513
		Ø 30 x 30 mm	1603562
Koleno, nerez šroubení		Ø 15 x 1,5 mm	1603638
		Ø 15 x 15 mm hladké	1608439
		Ø 18 x 18 mm	11429
		Ø 22 x 22 mm	1603703
		Ø 30 x 30 mm	1603786
T-kus, pozinkované šroubení		Ø 15 x 15 mm	1603463
		Ø 15 x hladké x 15 mm	1603471
		Ø 18 x 18 x 18 mm	909100056
		Ø 22 x 22 x 22 mm	1603521
		Ø 22 x 15 x 22 mm	1603539
		Ø 30 x 30 x 30 mm	1603570
T-kus, nerez šroubení		Ø 15 x 15 x 15 mm	1603620
		Ø 15 x hladké x 15 mm	4809870
		Ø 18 x 18 x 18 mm	909100057
		Ø 22 x 22 x 22 mm	1603729
		Ø 22 x 15 x 22 mm	4800172
		Ø 30 x 30 x 30 mm	1603794
převlečná matice, pozinkovaná		Ø 15	1603374
šroubení		Ø 18 - 15 mm	909100052
		Ø 22	1603134
		Ø 30	1603604
převlečná matice, nerez		Ø 15	1603679
šroubení		Ø 18 - 15 mm	909100053
		Ø 22	1603752
		Ø 30	1603828
Úchyt na trubku, gumový		Ø 12 - 15 mm	10989
		Ø 18 mm	22553
Hydraulický vyrovnávač tlaku		2 x 3/8" rychlospojky	6400085
proti vibracím přenášeným do trubek		Ø 15	301000401
(včetně spojovacího materiálu)		Ø 18	6343
Nerez*		Ø 15	301000400
		Ø 18	54147

Příslušenství pro stacionární vysokotlaké stroje

Vysokotlaké trubky

		Obj. č.
Řezný kroužek, pozinkovaný	Ø 15	1603366
	Ø 18	3051
	Ø 22	1603150
	Ø 30	1603596
Řezný kroužek, nerezový*	Ø 15	1603661
	Ø 18	20745
	Ø 22	1603745
	Ø 22	1603810
Držák na zeď, černý	Ø 15 - 22 mm (30 mm vysoký)	6300501
	Ø 30 mm (30 mm vysoký)	6300503
Držák na zeď, nerezový*	Ø 15 - 22 mm (30 mm vysoký)	6300500
	Ø 15 - 22 mm (57 mm vysoký)	6300520
	Ø 30 mm (30 mm vysoký)	6300502
Držák na trubky pro výše uvedené, plastový	Ø 15	6300450
(pozinkované šroubení a matice)	Ø 22	6300451
	Ø 30	6300452
Hydraulický kulový ventil, pozinkovaný	Ø 15 x 3/8" kolík	6402024
- jako u 6402024, ale s nerezovým kolíkem		
řezný kroužek, převlečná matice	Ø 15 x 3/8" kolík	6402026
odolný proti kyselinám	Ø 15 x 3/8" kolík	6402023
Ventil proti zamrznutí	Ø 15 x 15 mm	6402071

Elektroinstalační materiál

Instalační ochranná trubka, tvrzené PVC			
pro střední mechanické	DN 13,5		2587
namáhání v délkách po 3 m	DN 16,0		17332
(cena za metr)	DN 21,0		17333
Upevňovací svorky na zeď	DIN 4901602	PG 13,5	2588
		PG 16,0	17341
		PG 21,0	17342
Rozbočovací krabice, 80 x 80 mm			2590
spojovací kabel		3 x 0,75 mm^2	3392
ohebný, jako spojovací kabel		3 x 1,5 mm^2	5212
pro střední mechanické namáhání		5 x 1,5 mm^2	3396
(cena za běžný metr)		7 x 0,75 mm^2	17388
		9 x 0,75 mm^2	5713
		12 x 1 mm^2	9176
		18 x 0,75 mm^2	24429
		18 x 1 mm^2	22022

Hadicová vedení

SCHÉMATICKÝ NÁKRES HADICOVÁ VEDENÍ:

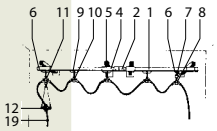

Montáž na zeď

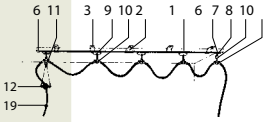

Montáž na strop

① Kolejnice, 40 x 40, pozinkovaná	4 m	7973
	6 m	7974
② Spojka kolejnic, 40 x 40	pozinkovaný	7975
③ Držák kolejnic, 40 x 40	pozinkovaný	7976
pro stropní montáž		
④ Spojovací kus (odstup)	pozinkovaný	7977
40 x 40, pro montáž na strop a zeď		
⑤ Držák pro odstup od zdi, 40 x 40	pozinkovaný	7978
500 mm dlouhý		
⑥ Koncovka		7979
⑦ Osa		7980
⑧ Karabinové háky		7981
⑨ Vozík pro hadice na kolejnici		7982
⑩ Držák hadice	10-16 mm DN 8	52964
⑪ Držák hadice s osou	10-16 mm DN 8	52966
⑫ Tlumení tahu	10-16 mm DN 8	52967
Vyvážení, 3-6 kg		7985
⑲ Otočná spojka, přímá		37450

Nilfisk ALTO
Why Compromise

Hadicová vedení

		Obj. č.
Stropní rameno		
① **1750 mm**	pozinkovaný	37851
	nerez	37871
② **1600/1750 mm**	nerez	309000209
③ **2750 mm**	nerez	309000269
④ **Boční rameno na zeď**		
2000 mm	pozinkovaný	37137
	nerez	37742
3000 mm	pozinkovaný	309000662
(1) pravá klidová poloha		
(2) levá klidová poloha		
Otočné rameno		
s vestavěnou vysokotlakou trubkou		
s úchytem na zeď	3 m dlouhé	4048
Otočné rameno		
jako 4048, ale s 10-16 mm DN8 hadicí		
Vozík a úchyt na zeď		
	3 m dlouhé	53001
	4 m dlouhé	53002
	5 m dlouhé	7991
	6 m dlouhé	7992

①

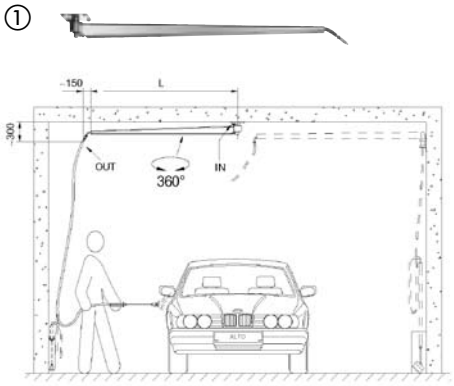

②

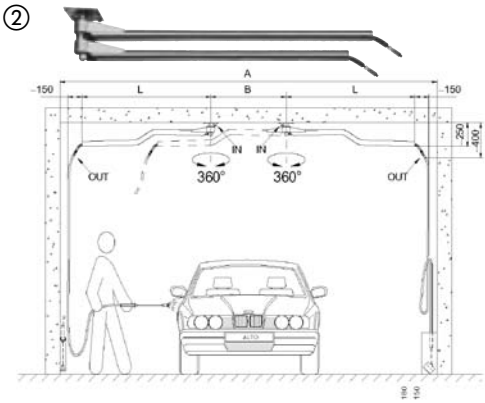

③

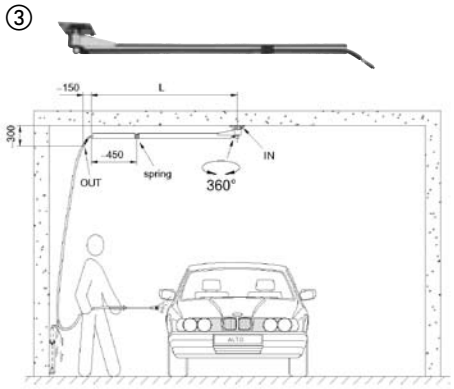
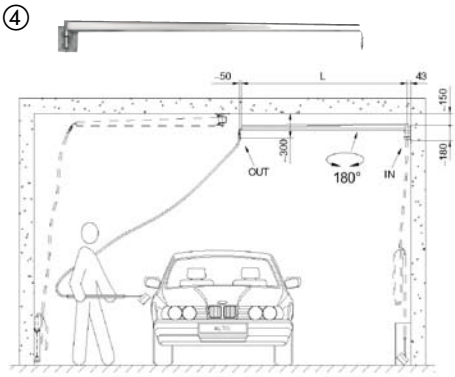
④